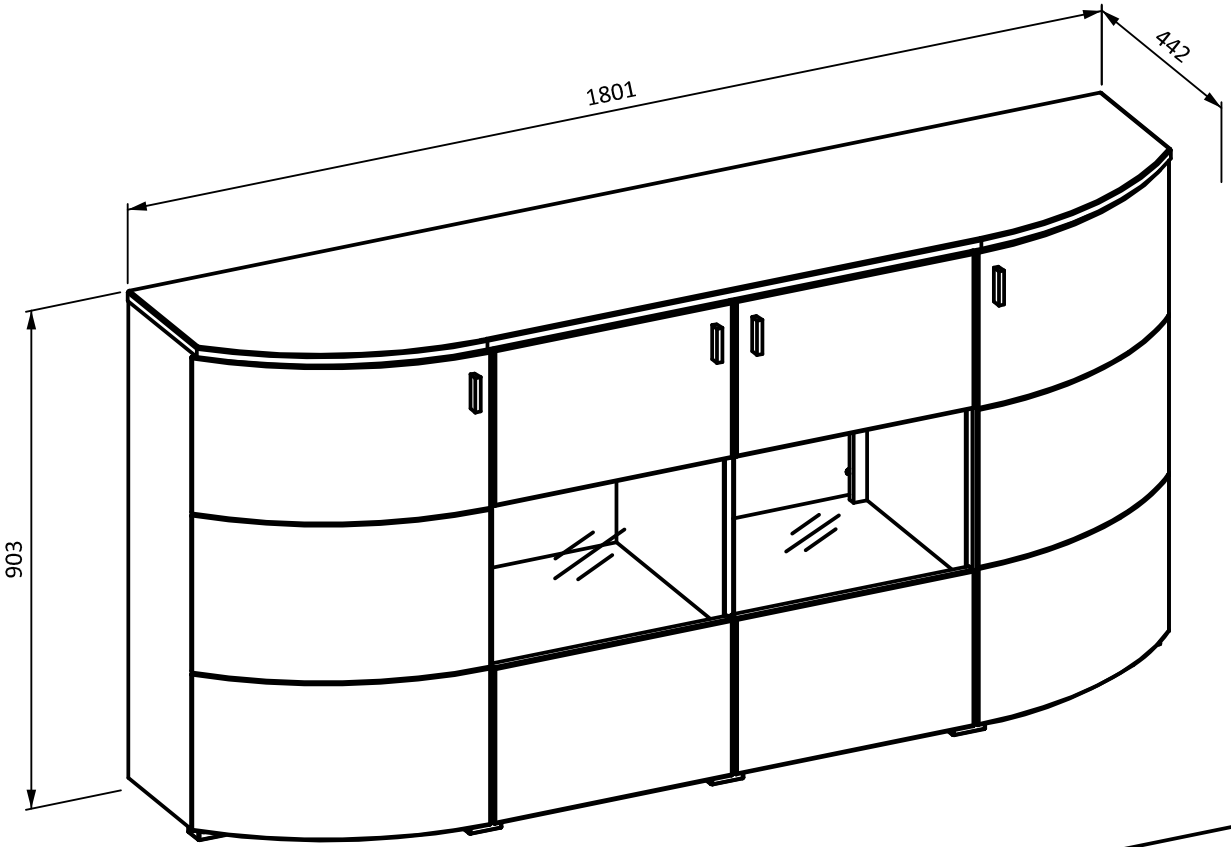


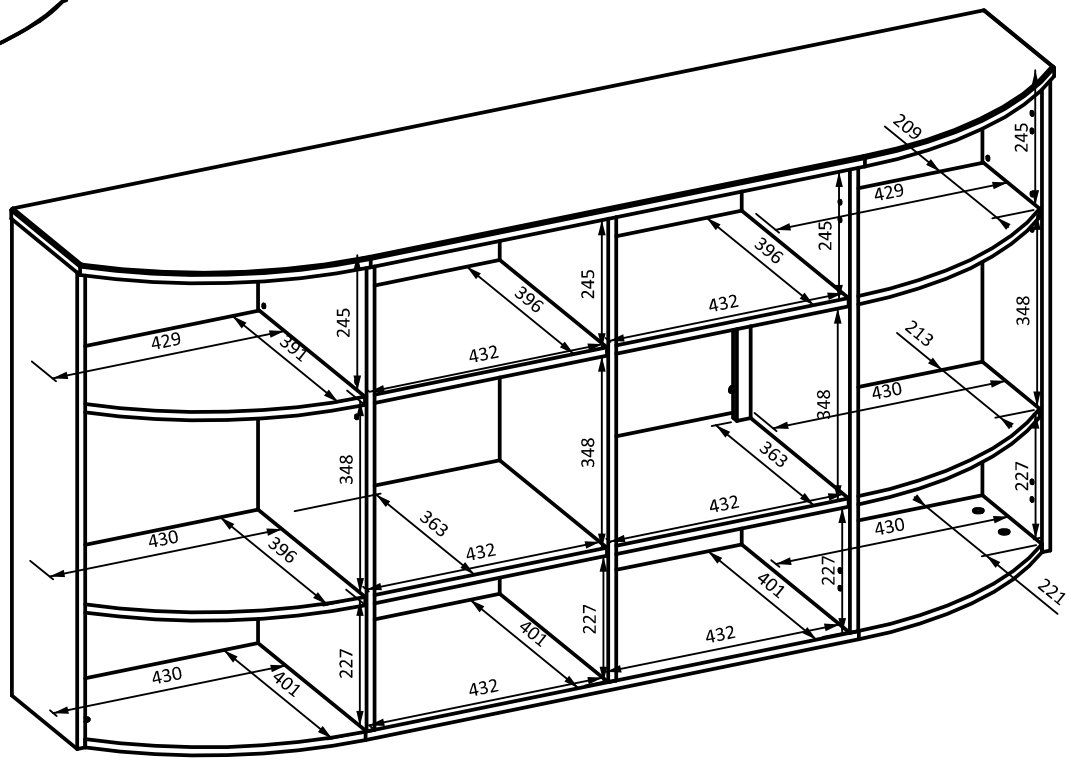


SAMBUCA 25

29/02/2024