BED CONCEPT BC-31



PL -Montaż powinnien być przeprowadzony zgodnie z instrukcją montażu producenta, w przeciwnym razie może pojawić się niebezpieczeństwo użytkowania.
DE- Die Installation sollte gemäß den Installationsanweisungen des Herstellers erfolgen, da sonst die Gefahr einer Verwendung besteht.
EN- Installation should be carried out in accordance with the manufacturer's installation instructions, otherwise there may be danger of use.
CZ- Instalace by měla být provedena v souladu s instalačními pokyny výrobce, jinak může dojít k nebezpečí použití.
SK- Inštalácia by sa mala vykonávať v súlade s inštalačnými pokynmi výrobcu, inak môže existovať nebezpečenstvo použitia.
RU- Установка должна выполняться в соответствии с инструкциями производителя по установке, в противном случае может возникнуть опасность использования.
SRB- Инсталацију треба извести у складу са упутствима за уградњу произвођача, јер у супротном може доћи до опасности од употребе.
HR- Instalaciju treba izvoditi u skladu s uputama za ugradnju proizvođača, jer u suprotnom može doći do opasnosti od uporabe.
HU- A telepítést a gyártó telepítési útmutatója szerint kell elvégezni, különben a használat veszélye áll fenn.

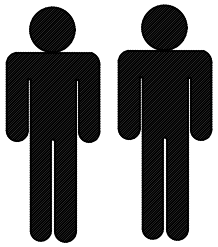



60 min

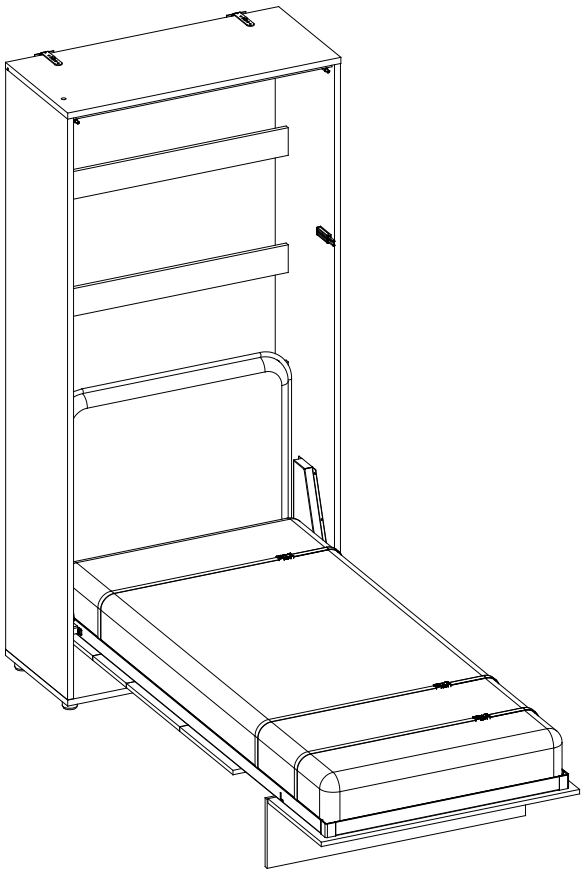

PL Film instruktażowy.
DE Lehrvideo.
EN Instructional video.
CZ Instruktážní video.
SK Inštruktážne video.
RU Учебное видео.
SR Видео са упутствима.
HR Video s uputama.
HU Oktató videó.

Company: DIG-NET sp. z o. o. sp. k.
Krajowa 184a, 63-611 Mroczeń
e-mail: info@dignet.eu
NIP:6191953919

Potrzebne narzędzia/ Benötigtes Werkzeug/ Required tools/ Potřebné nastroje/ Potrebné nastroje/ Необходимые инструменты/ Potreban alat/ Szereléshez szükséges szerszámok

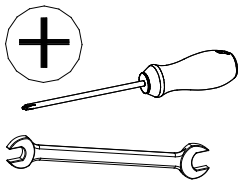

10 / 13

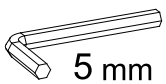

5 mm

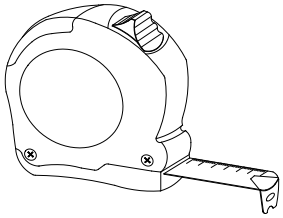

lenart.

PL Film instruktażowy.
DE Lehrvideo.
EN Instructional video.
CZ Instruktážní video.
SK Inštruktážne video.
RU Учебное видео.
SR Видео са упутствима.
HR Video s uputama.
HU Oktató videó.
FR - Tutoriel vidéo
SL - Navodila za montažo–video vodič

BED CONCEPT BC-16.17.31.32.33

PL Zeskanuj kod z instrukcji.
DE Scannen Sie den Code aus der Anleitung
EN Scan the code from the instructions.
CZ Naskenujte kód z návodu
SK Naskenujte kód z pokynov.
RU Отсканируйте код из инструкции.

SR Скенирајте код из упутства.
HR Skenirajte kod iz uputa.
HU Olvasd be a kódot az utasításokból.
FR Scannez le code des instructions.
SL Naskenujte kód z pokynov.

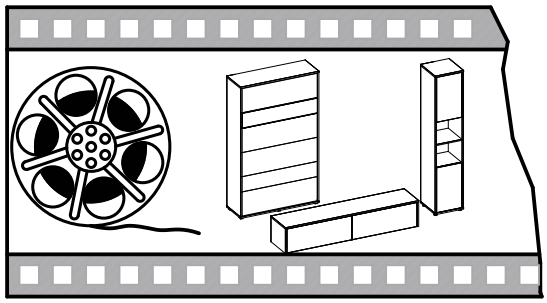



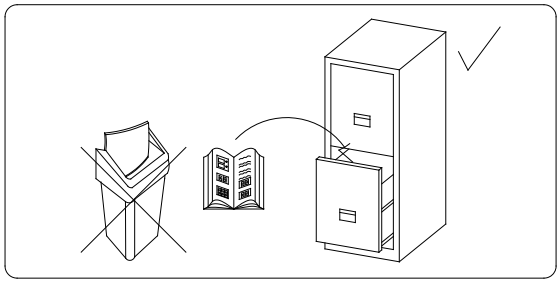

ZAG90	860,0	730,0	100,0	1	1/1

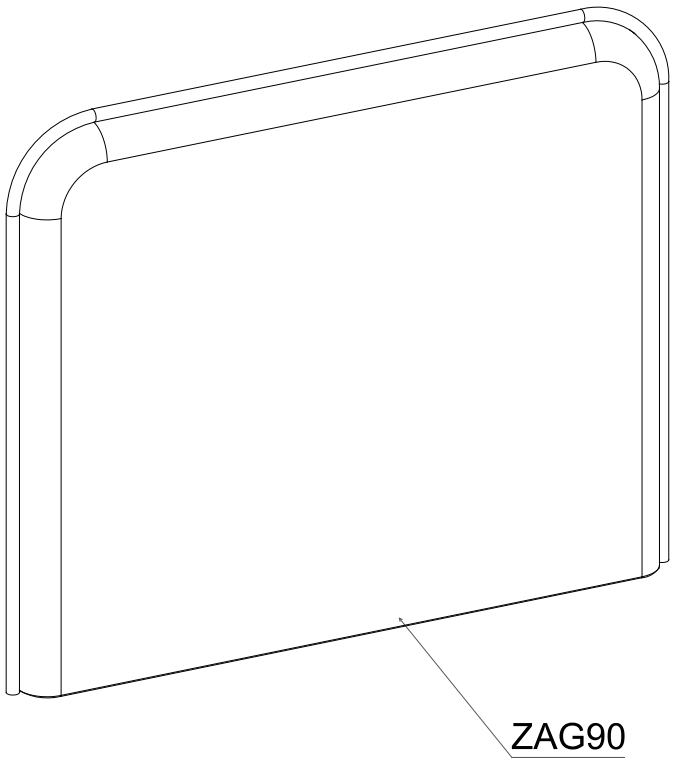

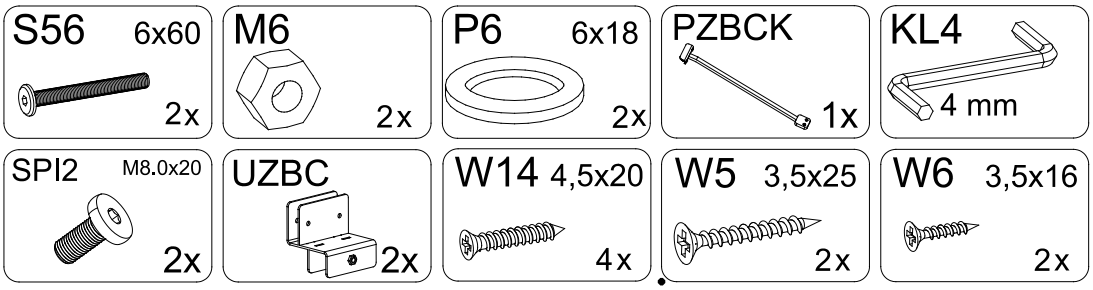

Proszę sprawdzić kompletność okuć przed montażem
Bitte überprüfen Sie die Vollständigkeit der Fittings vor der Montage
Please check the completeness of the fittings before assembly
Пожалуйста, проверьте комплектность фурнитуры перед установкой

Prosím zkontrolujte úplnost konektorů před instalací
Prosím skontrolujte úplnosť konektorov pred inštaláciou
Prije montaže provjerite cjelovitost okova
Pre postavljanja proverite kompletnost okova
Kérjük, ellenőrizze a szerelvények teljességét a szerelés előtt

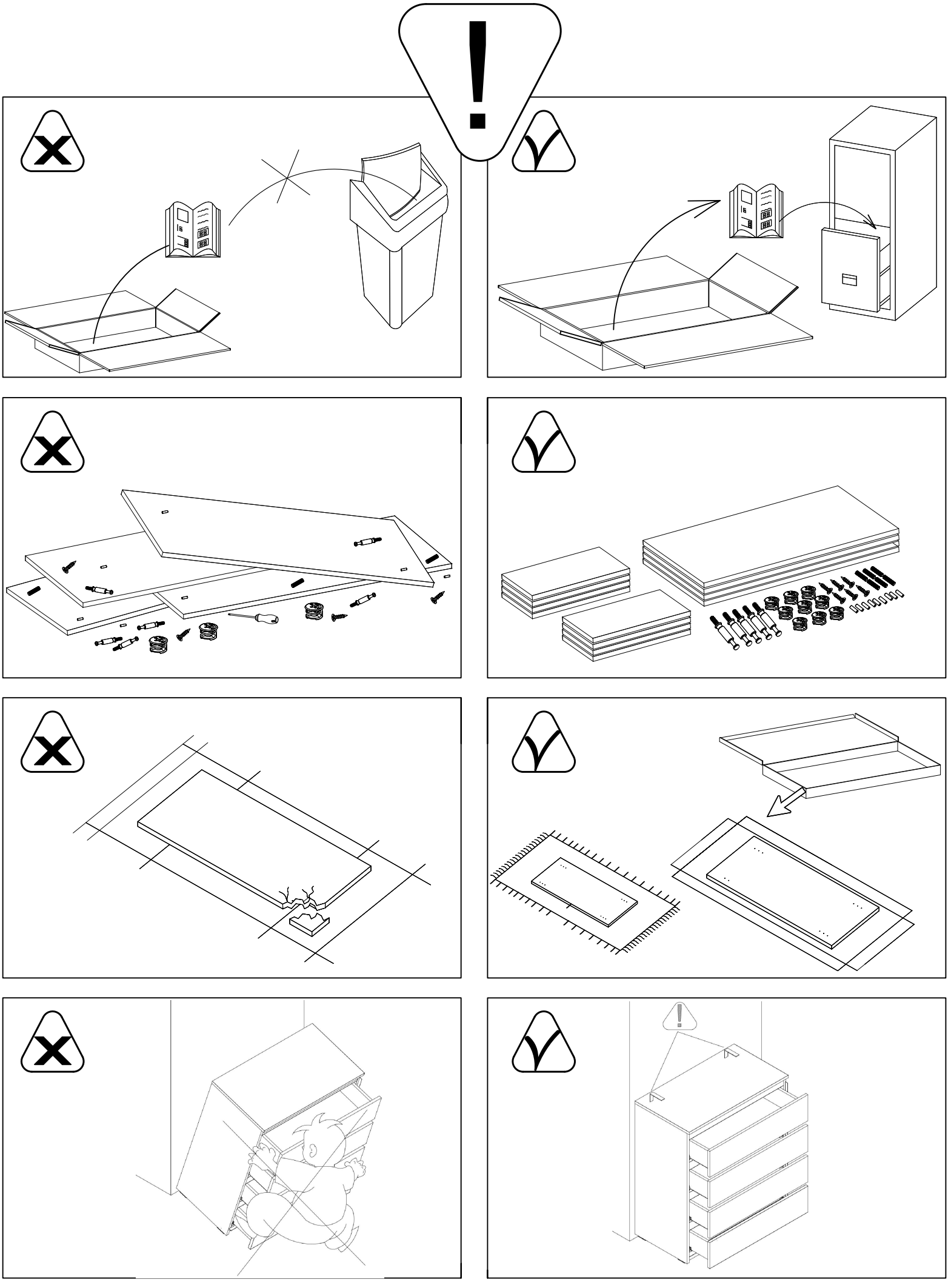

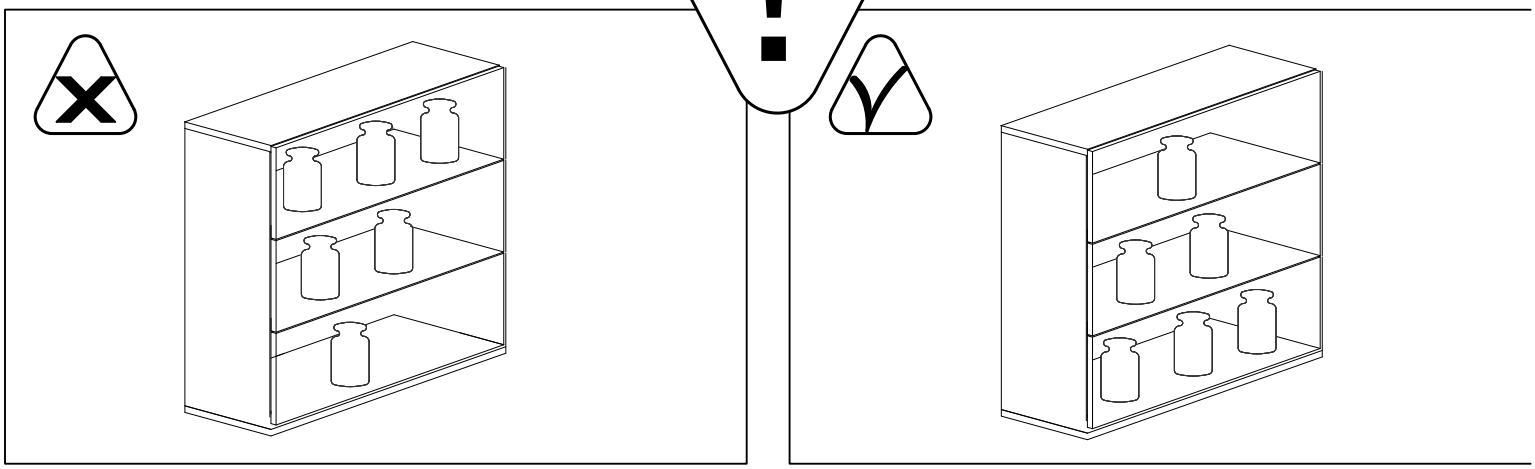

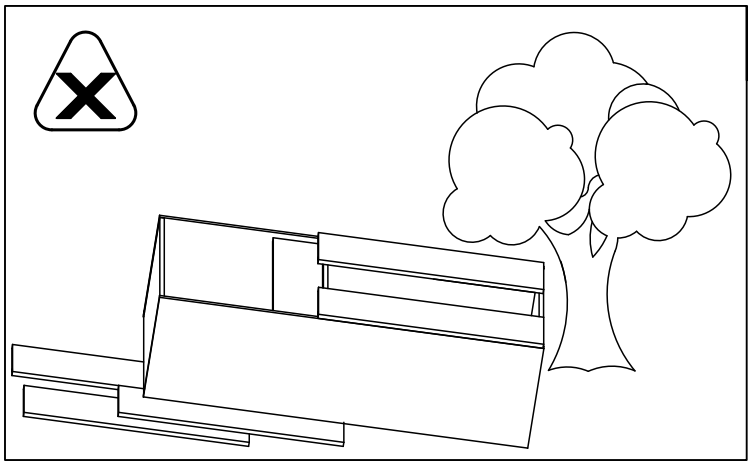

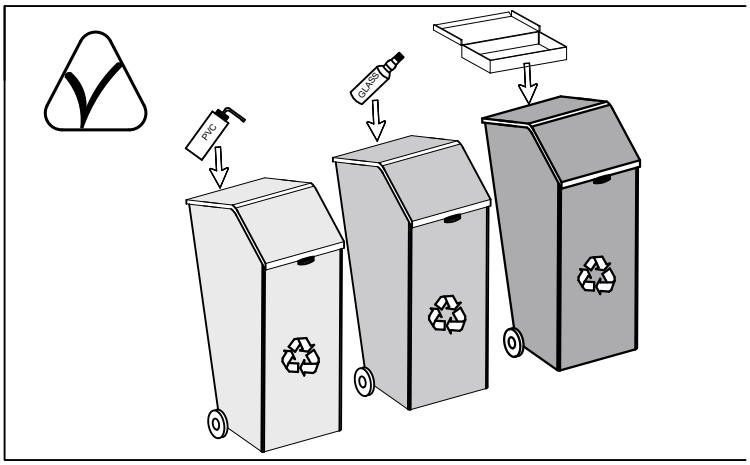
PVC
GLASS

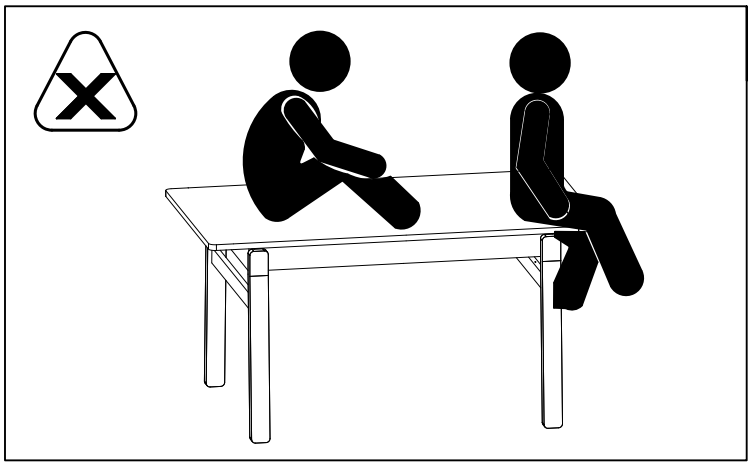

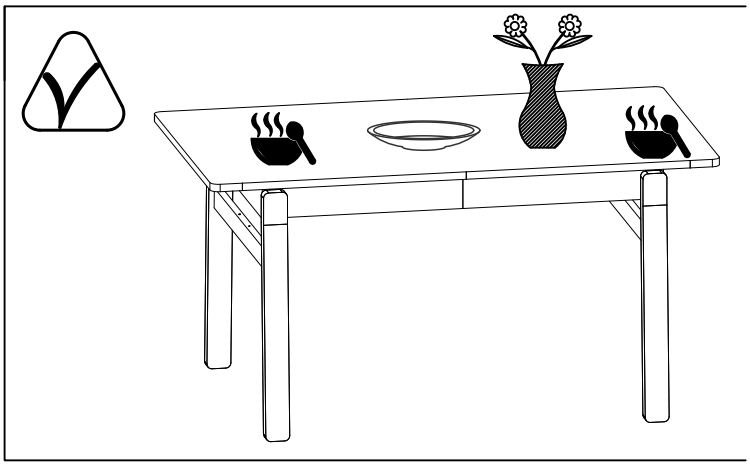

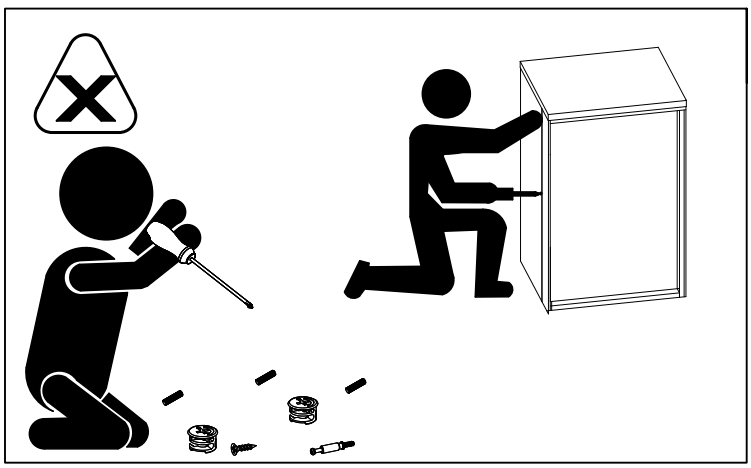

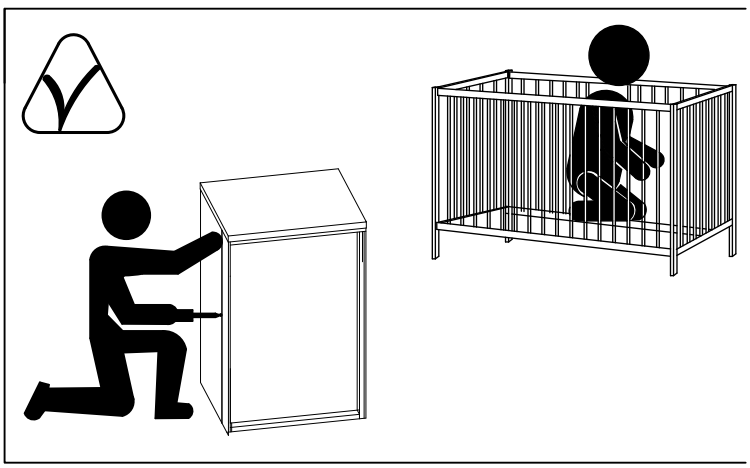

1

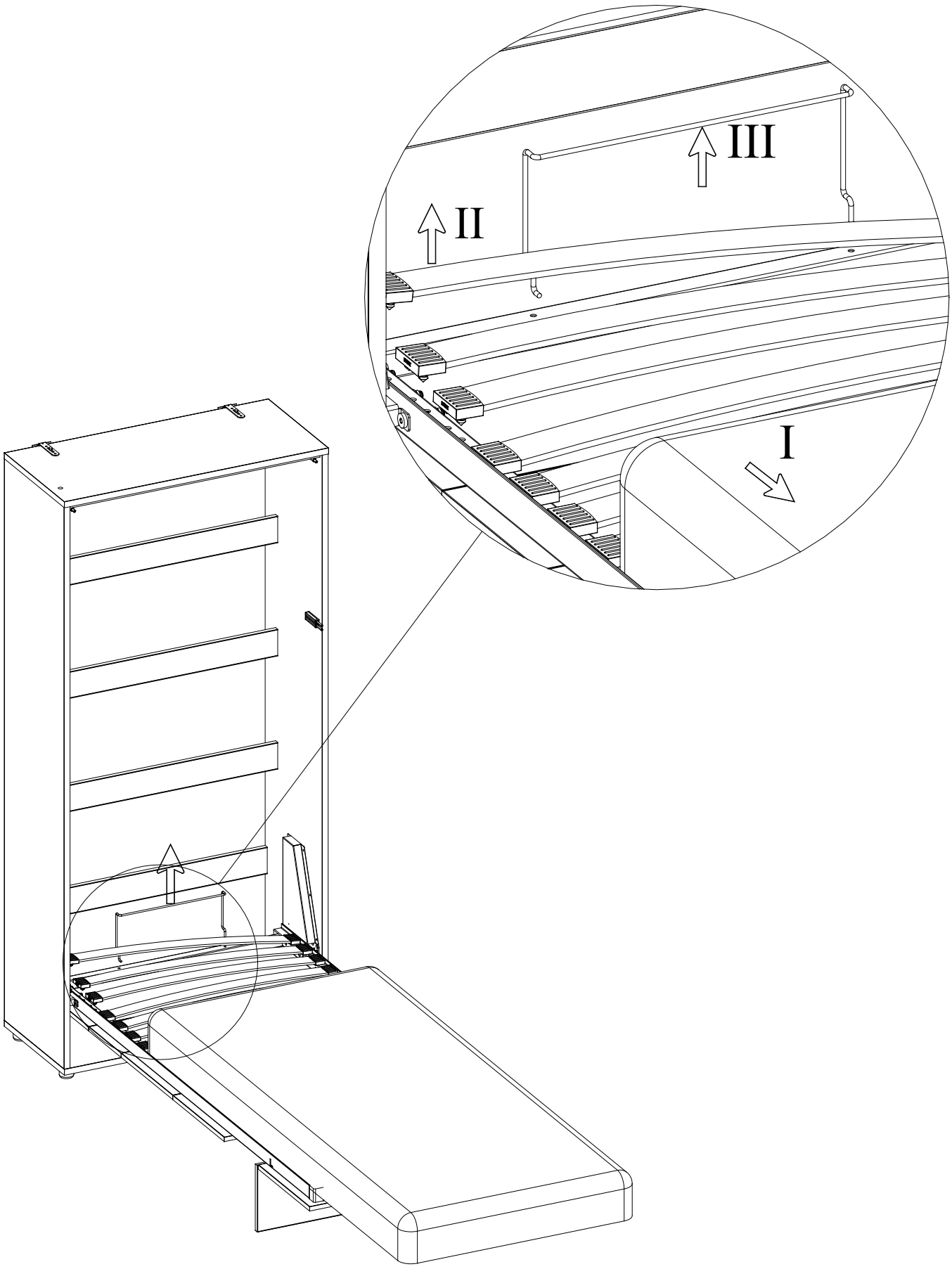

VERSION A

2-3

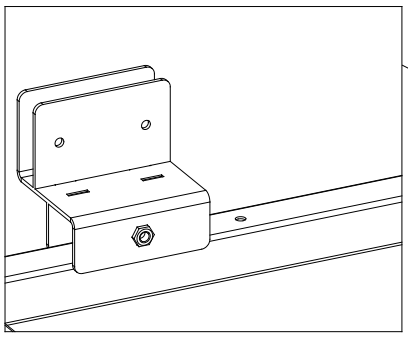

VERSION B

4-5

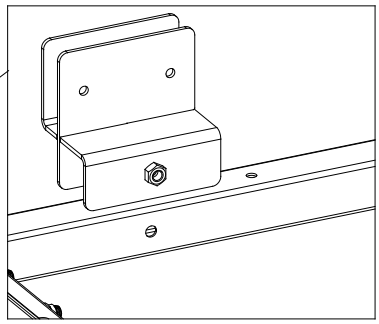

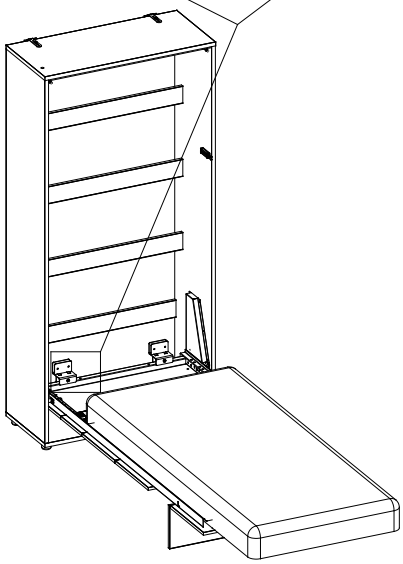

2

UZBC

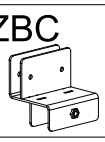

2x

VERSION A

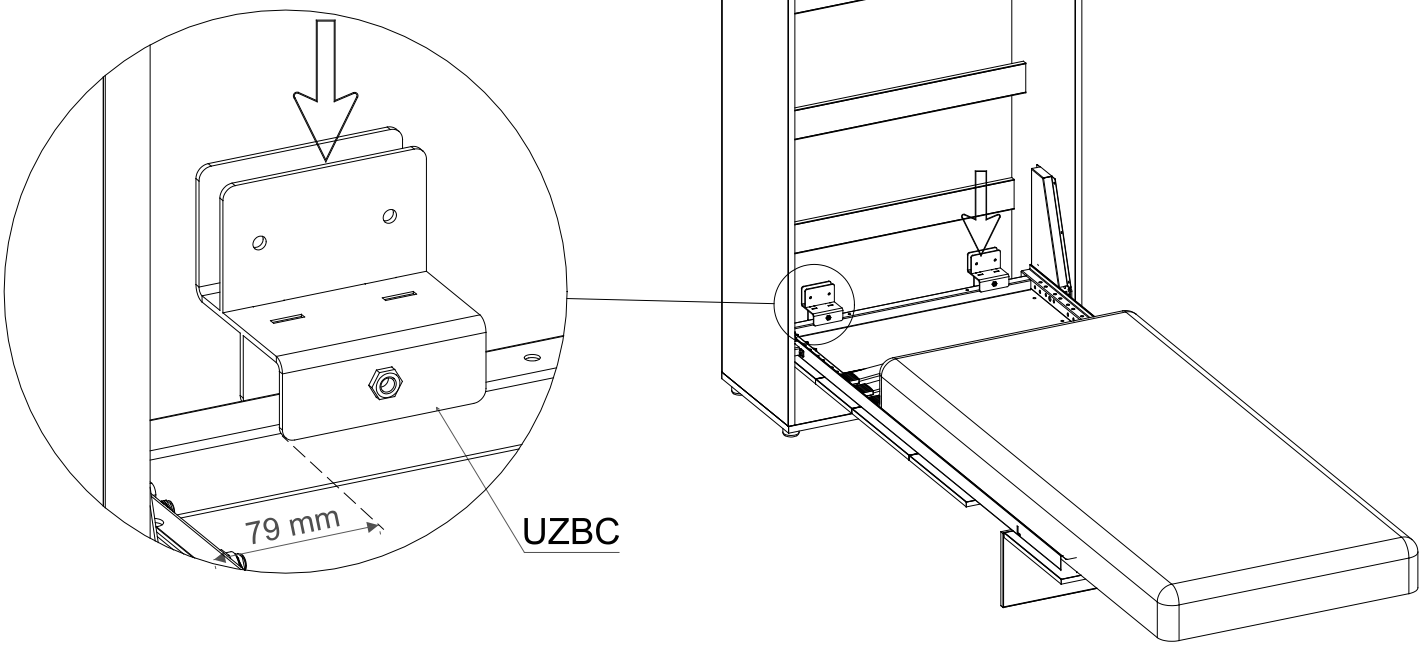

UWAGA!!! VORSICHT !!! ATTENTION !!! POZOR!!! NAPOMENA!!!ВНИМАНИЕ!!! FIGYELEM!!!

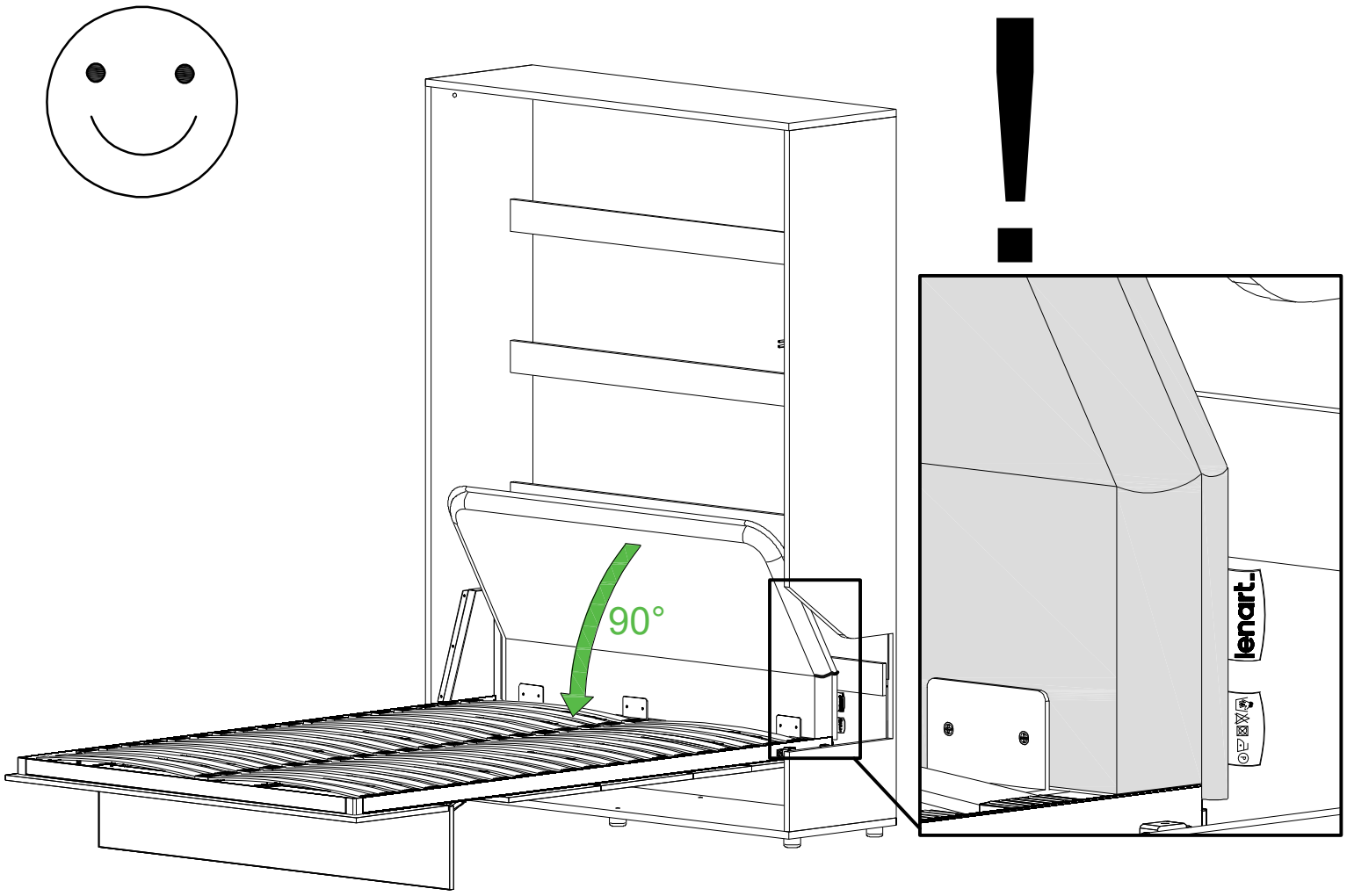

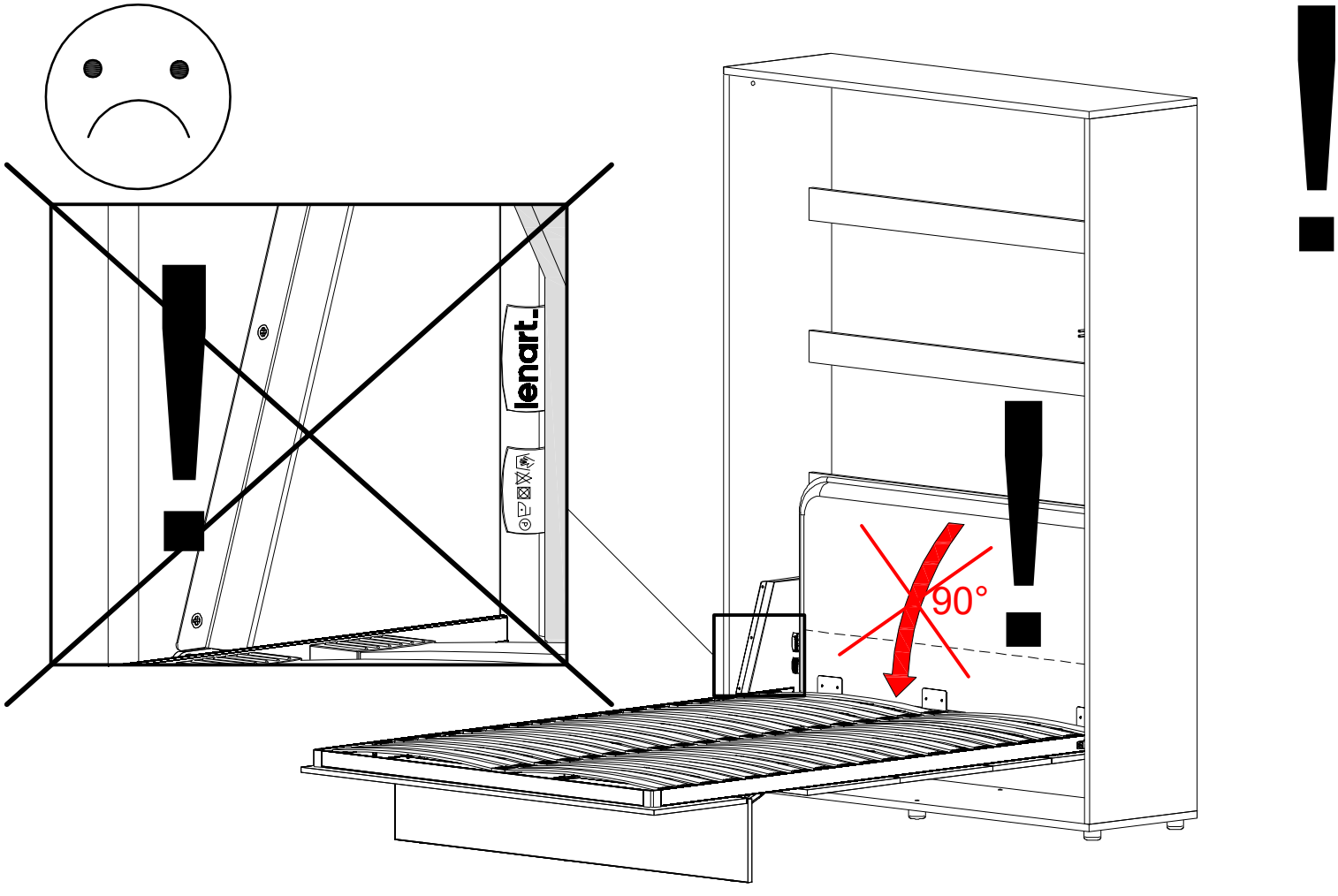

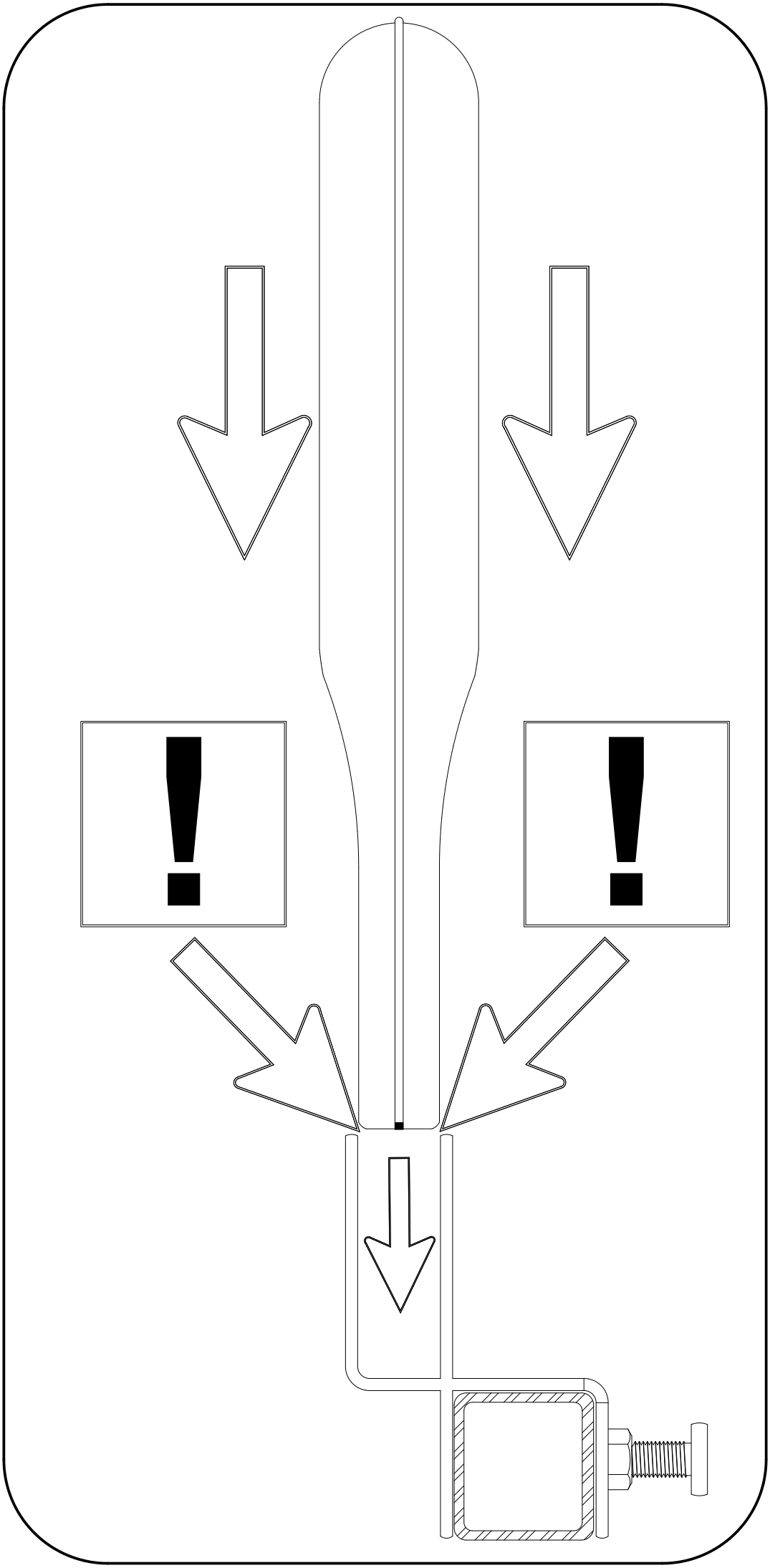

3

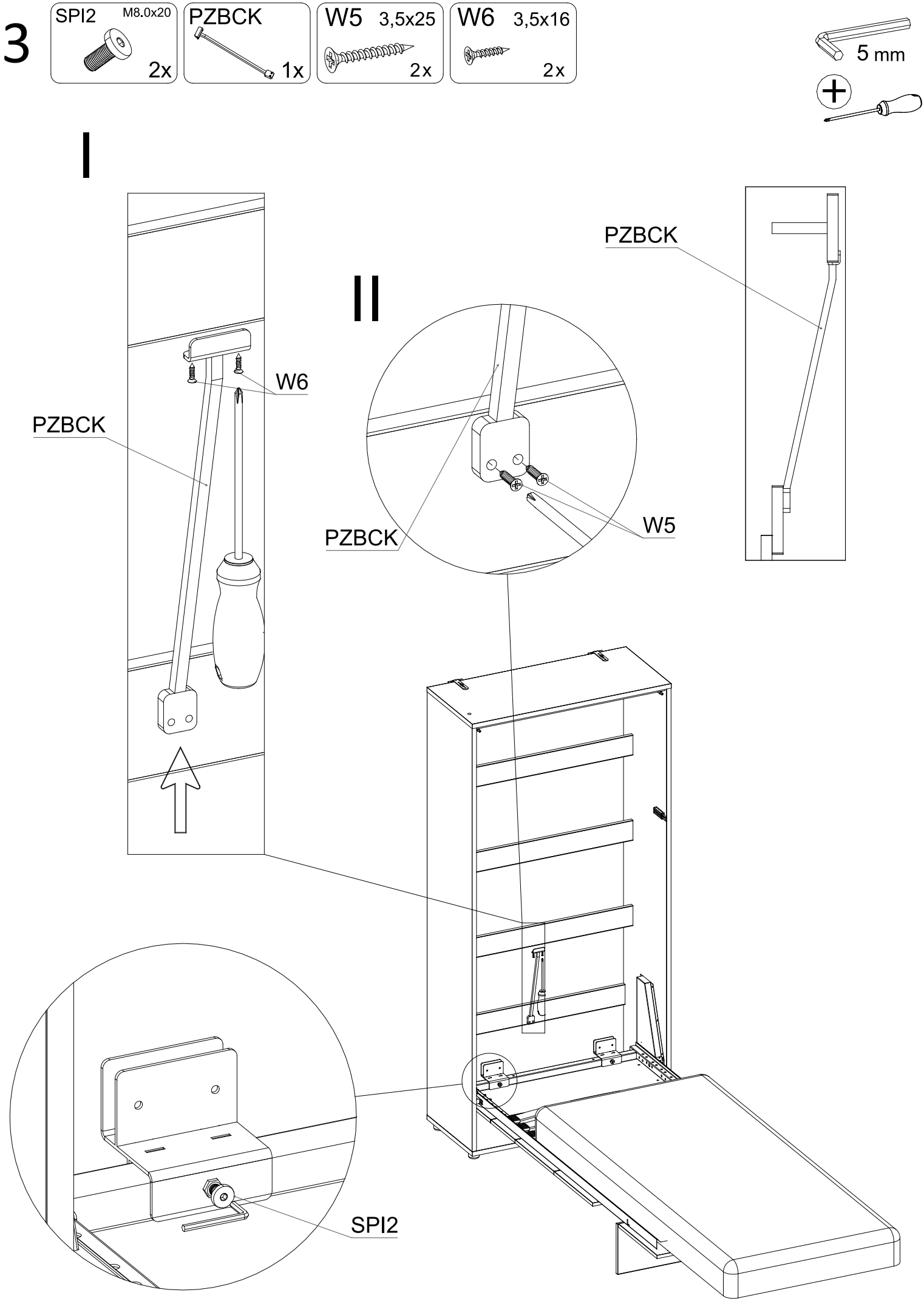
SPI2 M8.0x20
2x
PZBCK
1x
W5 3,5x25
2x
W6 3,5x16
2x
5 mm
I
II
PZBCK
W6
PZBCK
PZBCK
W5
SPI2

4

UZBC

2x

VERSION B

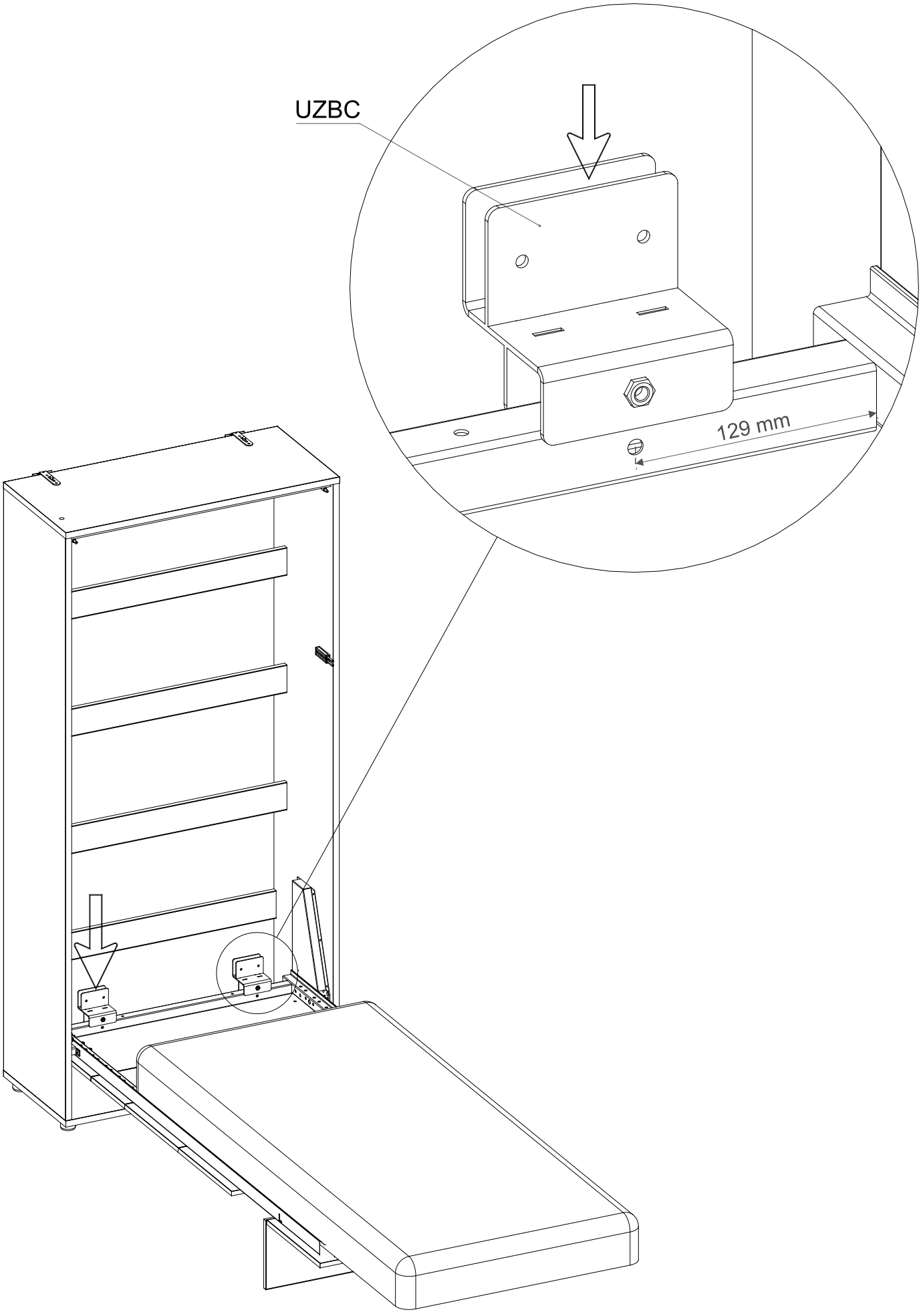

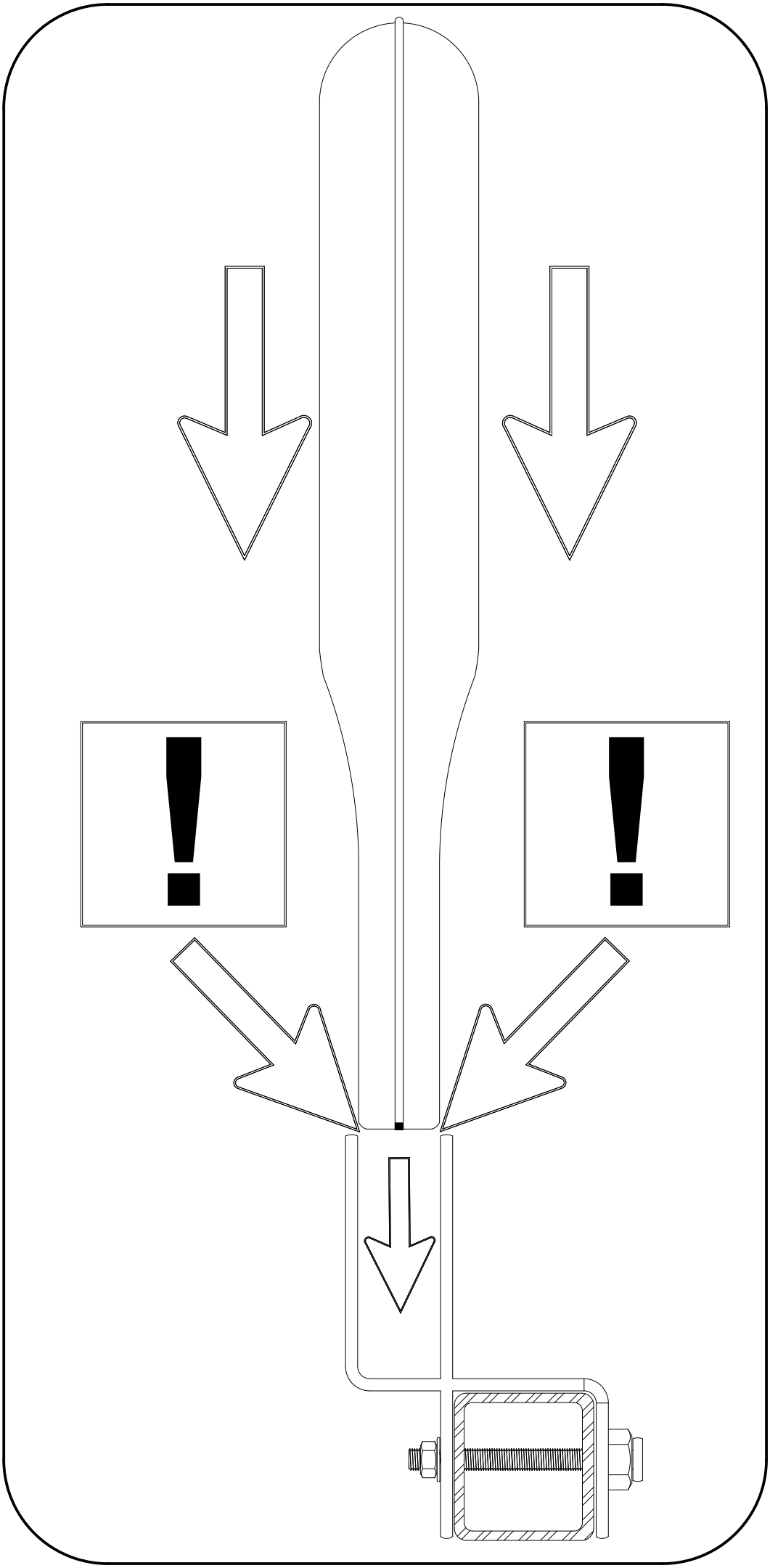

5

KL4	M6	P6 6x18	S56 6x60	PZBCK
4 mm	2x	2x	2x	1x

W5 3,5x25	W6 3,5x16
2x	2x

10 / 13

I

II

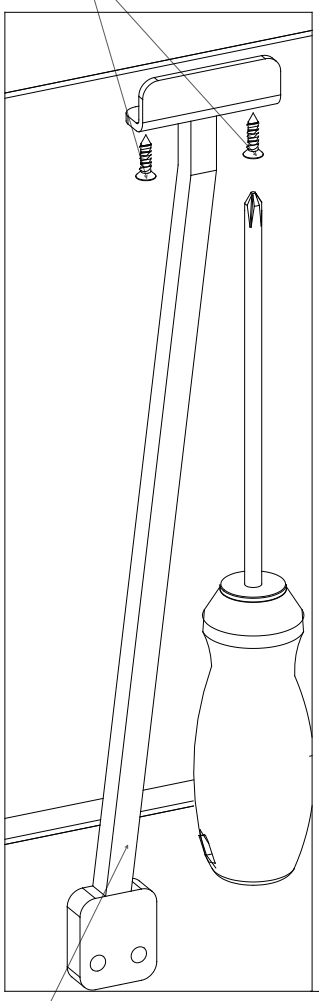

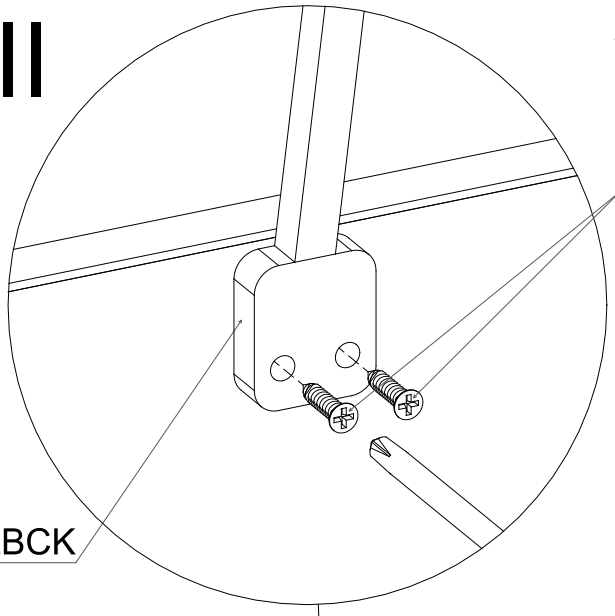

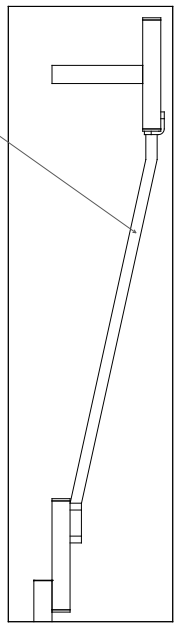

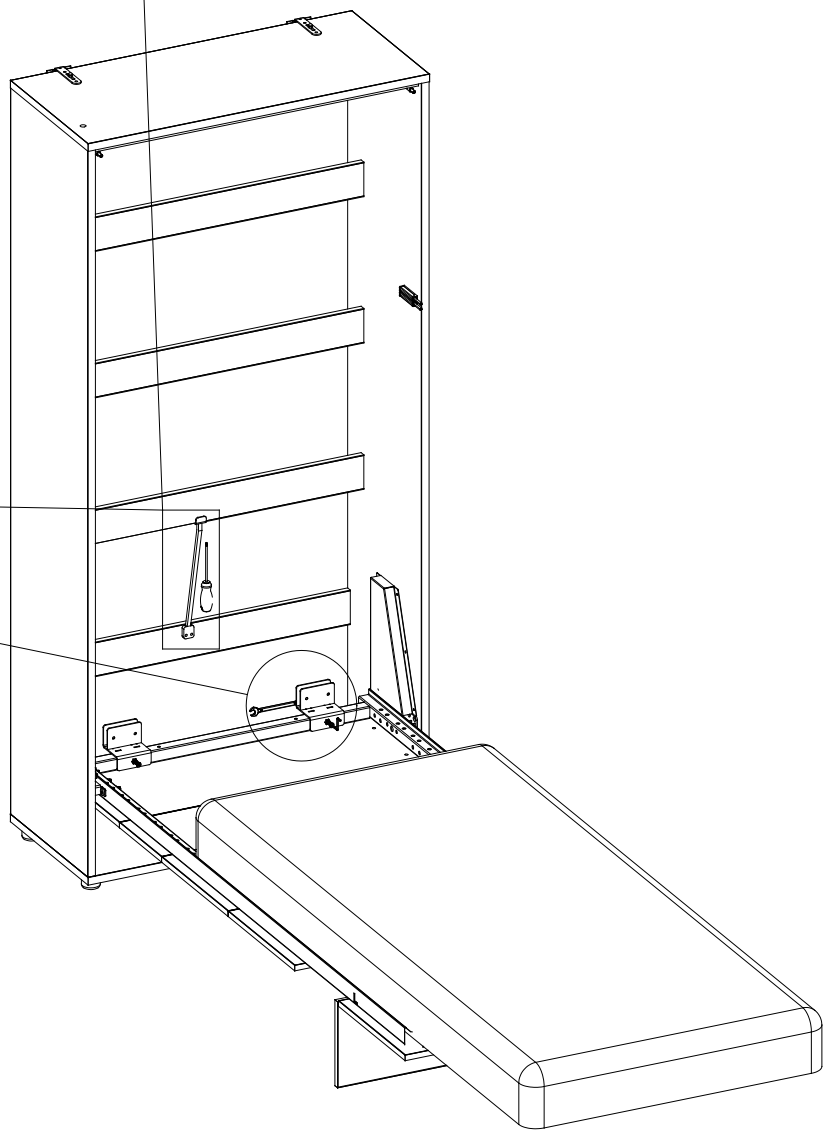

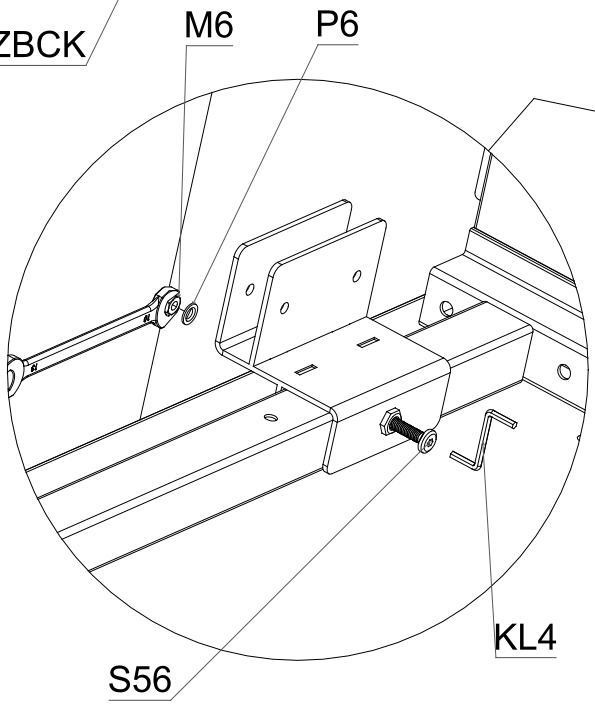

6

A=B

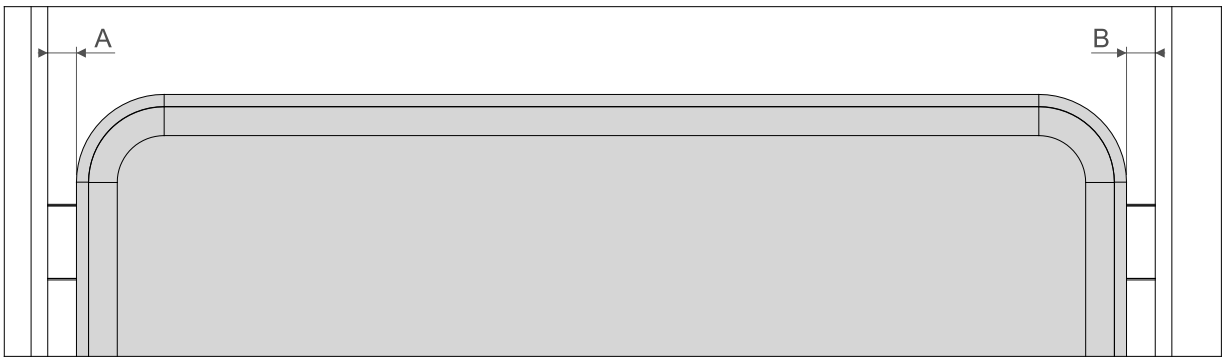

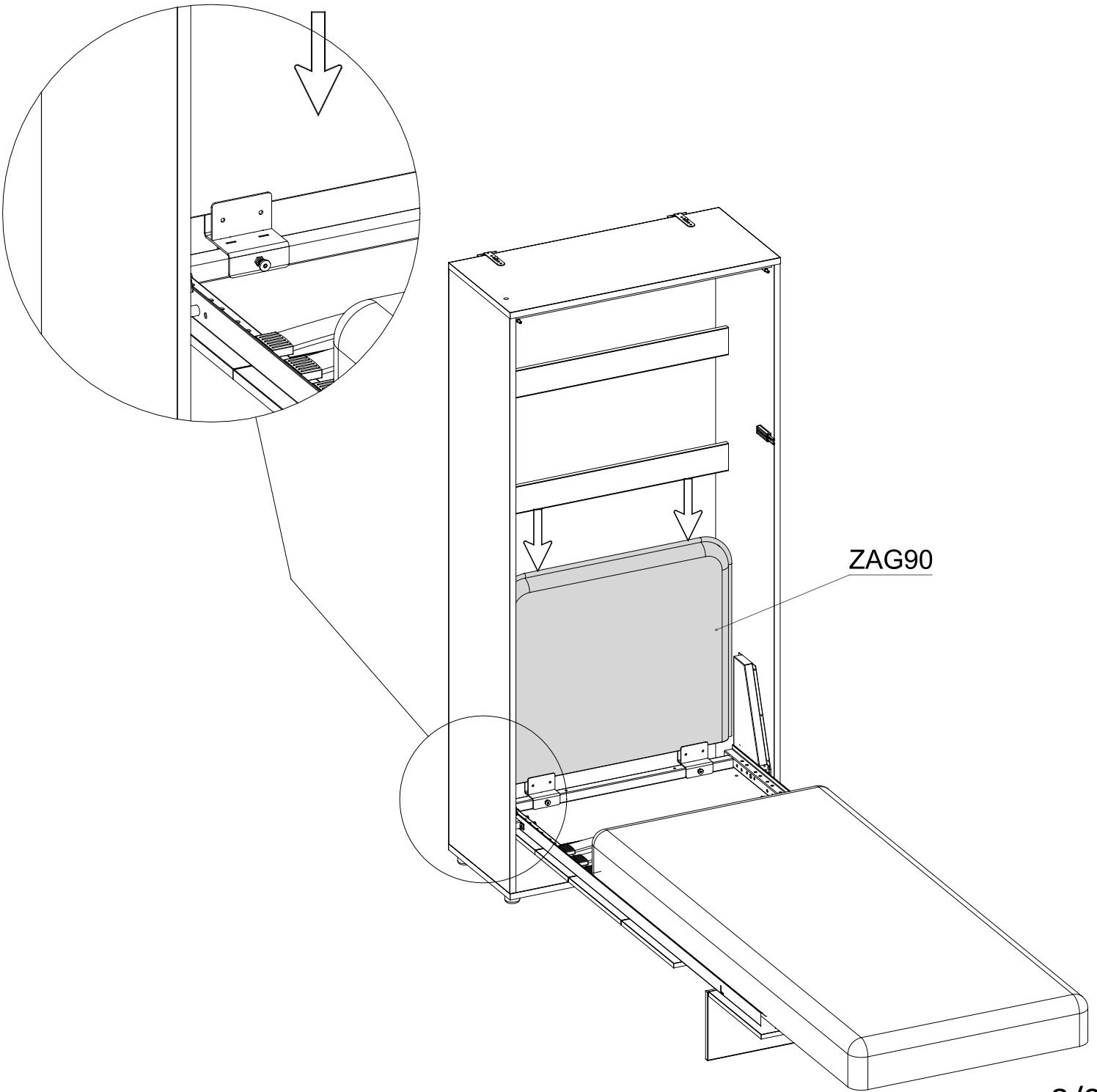

7

W14 4,5x20

4x

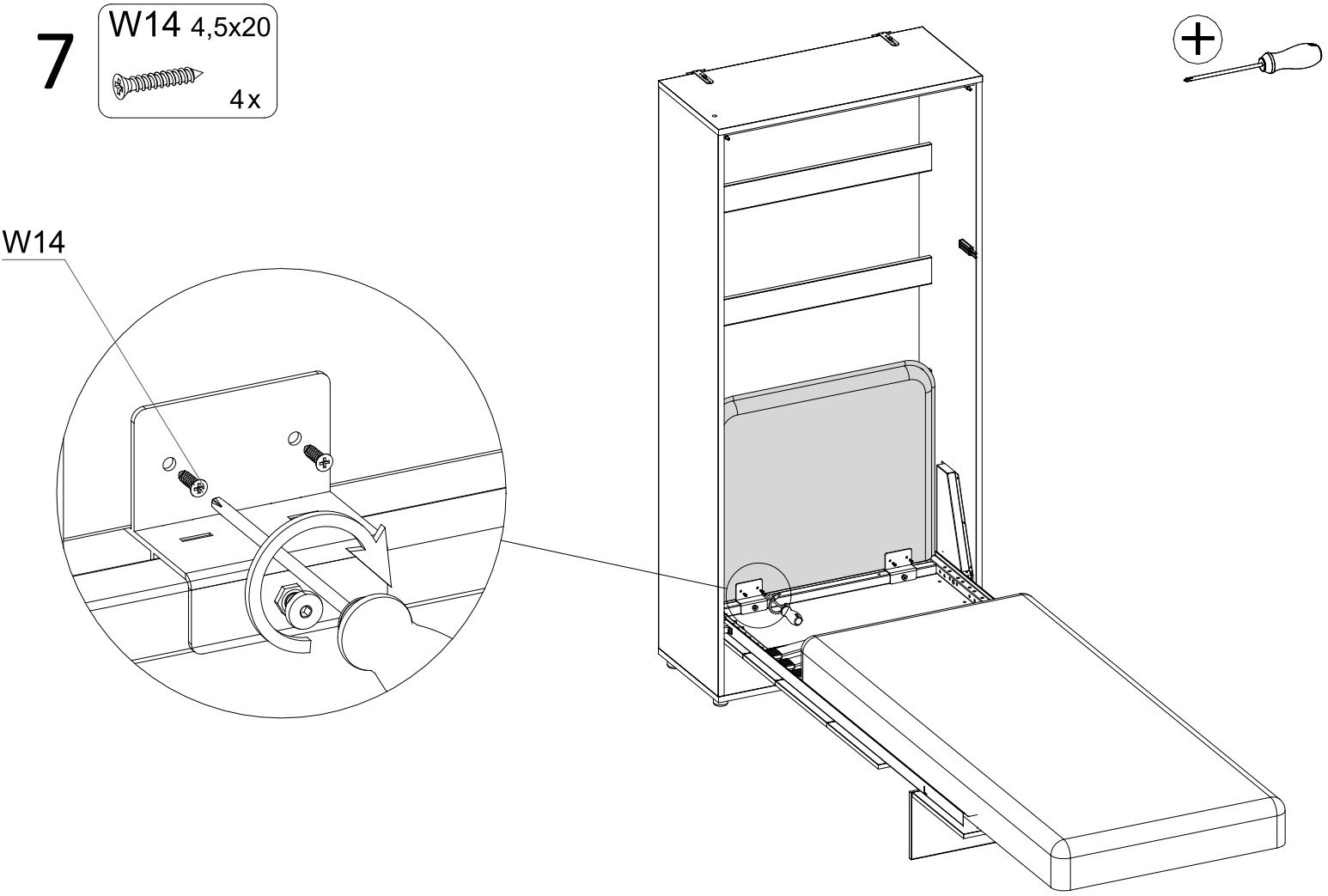

8

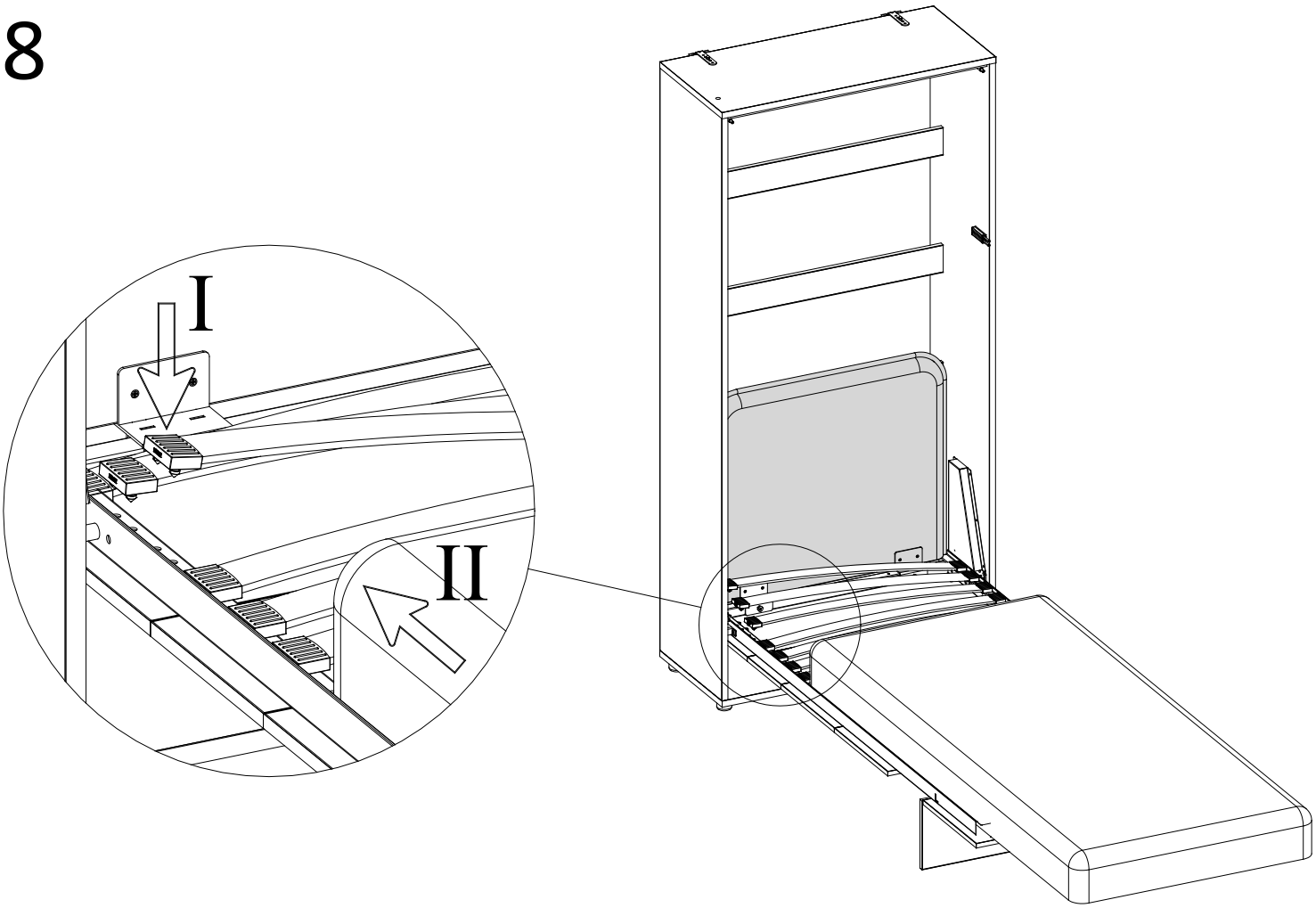

BED CONCEPT BC-31



PL -Montaż powinnien być przeprowadzony zgodnie z instrukcją montażu producenta, w przeciwnym razie może pojawić się niebezpieczeństwo użytkowania.
DE- Die Installation sollte gemäß den Installationsanweisungen des Herstellers erfolgen, da sonst die Gefahr einer Verwendung besteht.
EN- Installation should be carried out in accordance with the manufacturer's installation instructions, otherwise there may be danger of use.
CZ- Instalace by měla být provedena v souladu s instalačními pokyny výrobce, jinak může dojít k nebezpečí použití.
SK- Inštalácia by sa mala vykonávať v súlade s inštalačnými pokynmi výrobcu, inak môže existovať nebezpečenstvo použitia.
RU- Установка должна выполняться в соответствии с инструкциями производителя по установке, в противном случае может возникнуть опасность использования.
SRB- Инсталацију треба извести у складу са упутствима за уградњу произвођача, јер у супротном може доћи до опасности од употребе.
HR- Instalaciju treba izvoditi u skladu s uputama za ugradnju proizvođača, jer u suprotnom može doći do opasnosti od uporabe.
HU- A telepítést a gyártó telepítési útmutatója szerint kell elvégezni, különben a használat veszélye áll fenn.

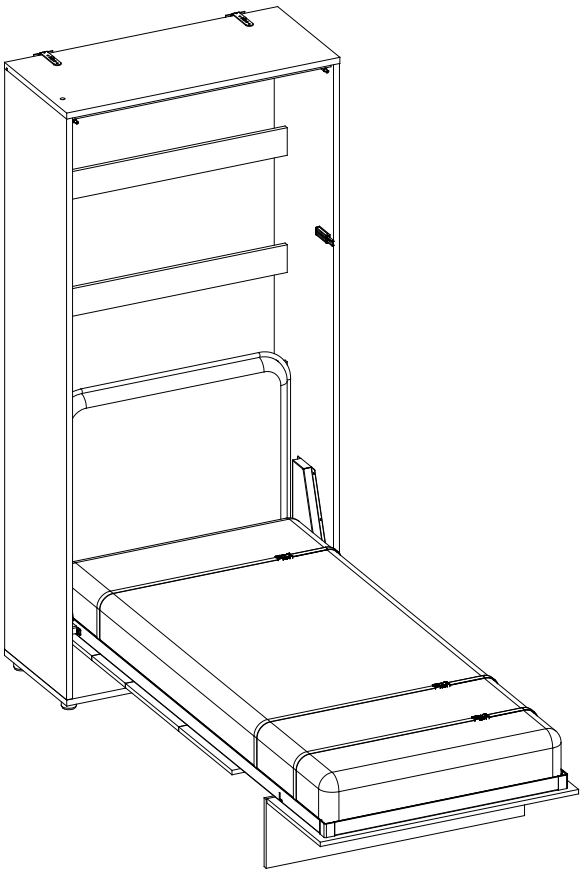

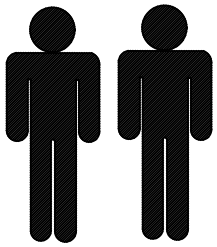



60 min

PL Film instruktażowy.
DE Lehrvideo.
EN Instructional video.
CZ Instruktážní video.
SK Inštruktážne video.
RU Учебное видео.
SR Видео са упутствима.
HR Video s uputama.
HU Oktató videó.

Company: DIG-NET sp. z o. o. sp. k.
Mroczeń 65a, 63-611 Mroczeń
e-mail: info@dignet.eu
NIP:6191953919

Potrzebne narzędzia/ Benötigtes Werkzeug/ Required tools/ Potřebné nastroje/ Potrebné nastroje/ Необходимые инструменты/ Potreban alat/ Szereléshez szükséges szerszámok

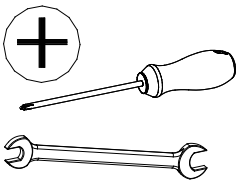

10 / 13

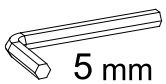

5 mm

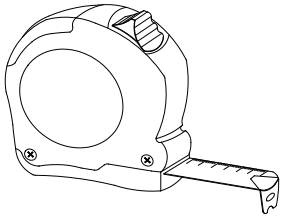

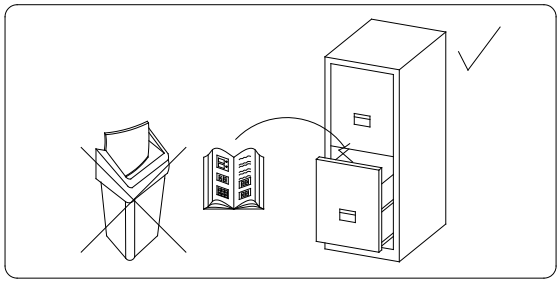

ZAG90	860,0	730,0	100,0	1	1/1

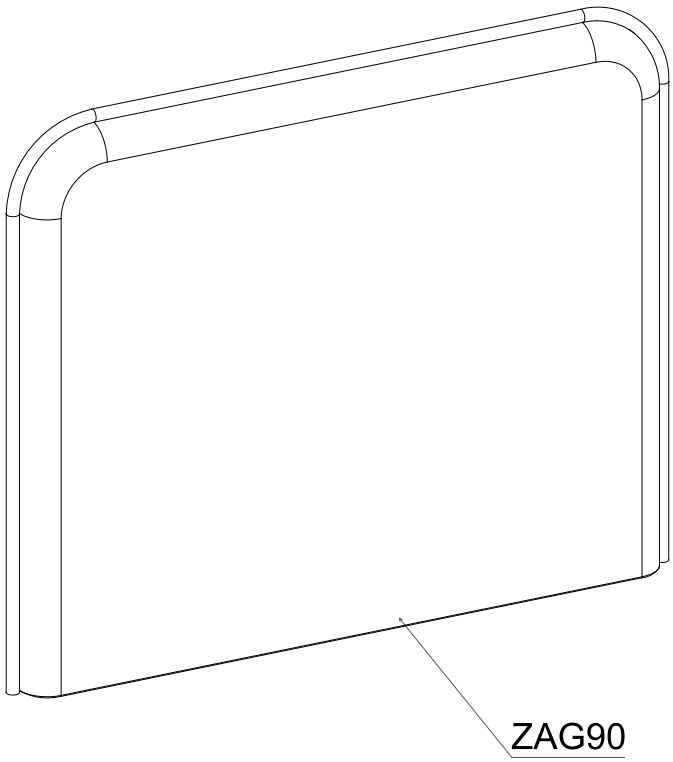

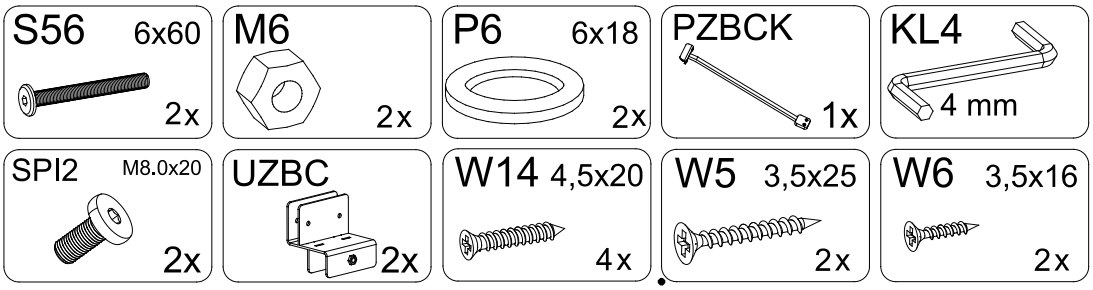

Proszę sprawdzić kompletność okuć przed montażem
Bitte überprüfen Sie die Vollständigkeit der Fittings vor der Montage
Please check the completeness of the fittings before assembly
Пожалуйста, проверьте комплектность фурнитуры перед установкой

Prosím zkontrolujte úplnost konektorů před instalací
Prosím skontrolujte úplnosť konektorov pred inštaláciou
Prije montaže provjerite cjelovitost okova
Pre postavljanja proverite kompletnost okova
Kérjük, ellenőrizze a szerelvények teljességét a szerelés előtt

1

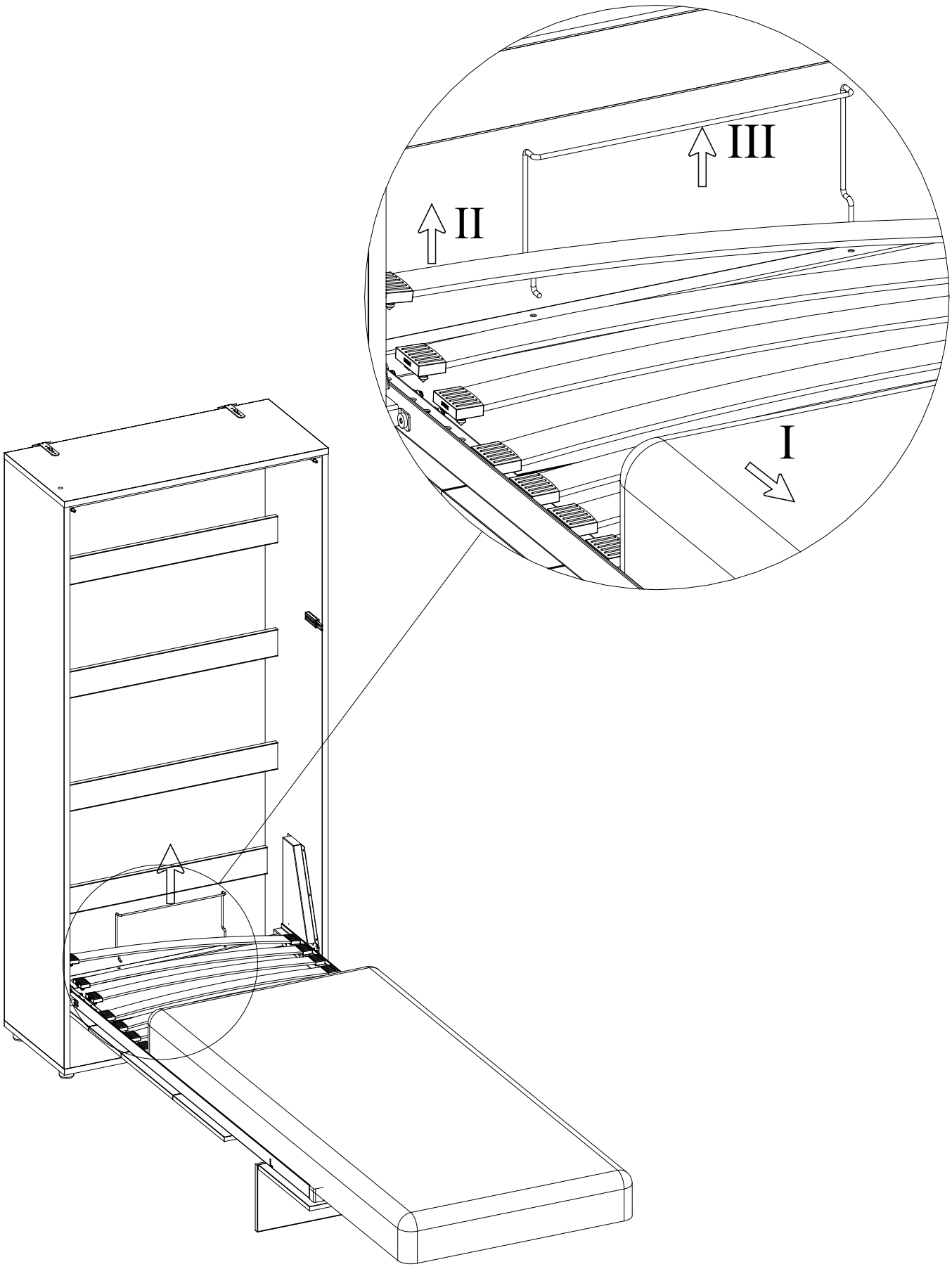

VERSION A

2-3

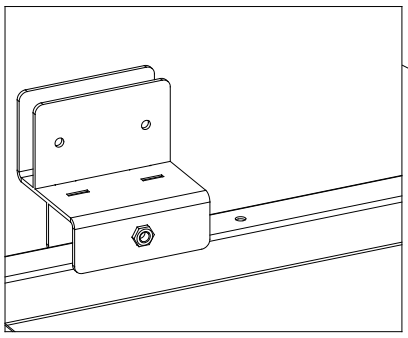

VERSION B

4-5

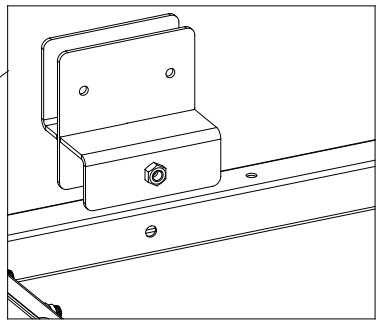

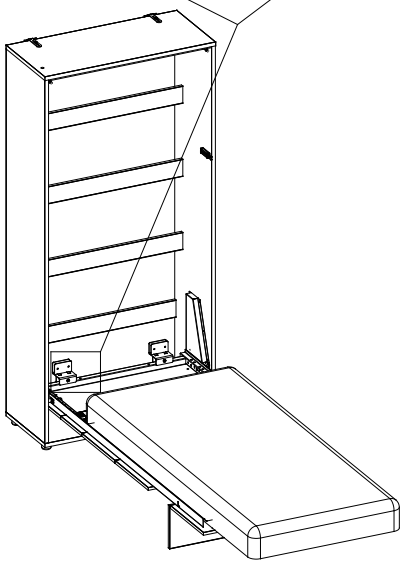

2

UZBC

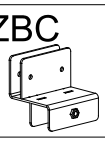

2x

VERSION A

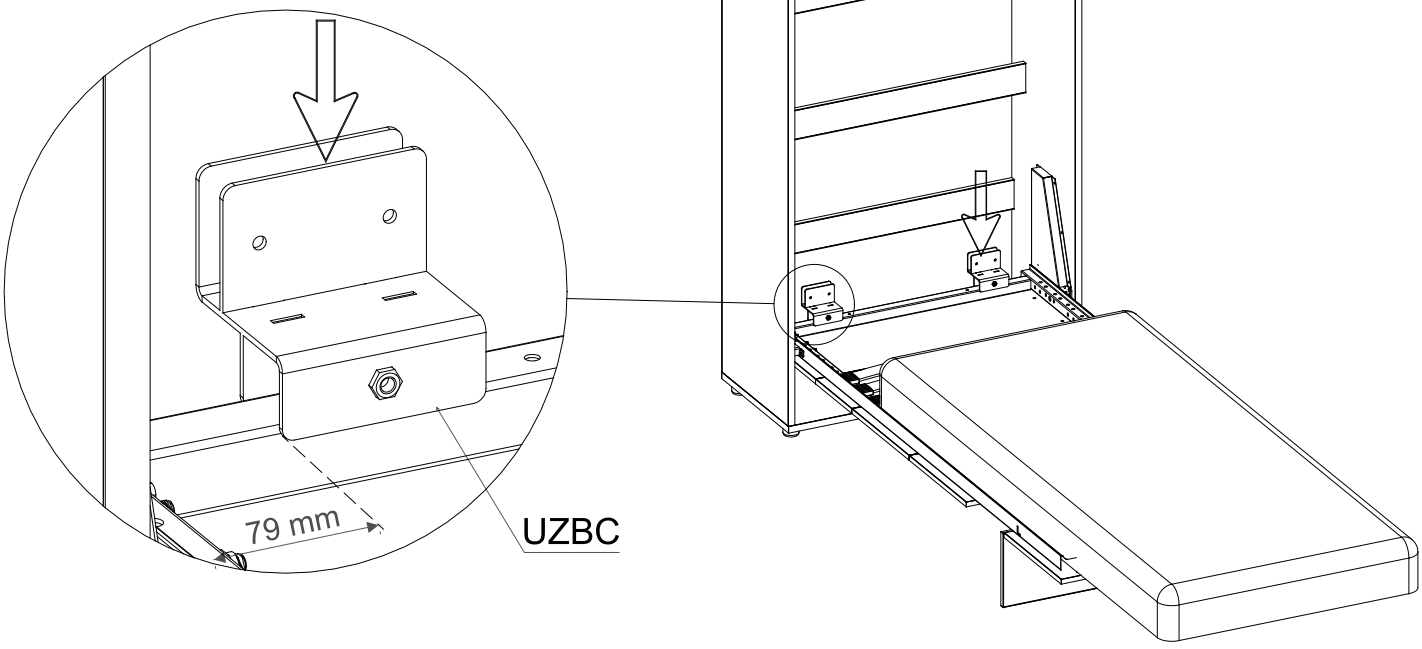

UWAGA!!! VORSICHT !!! ATTENTION !!! POZOR!!! NAPOMENA!!!ВНИМАНИЕ!!! FIGYELEM!!!

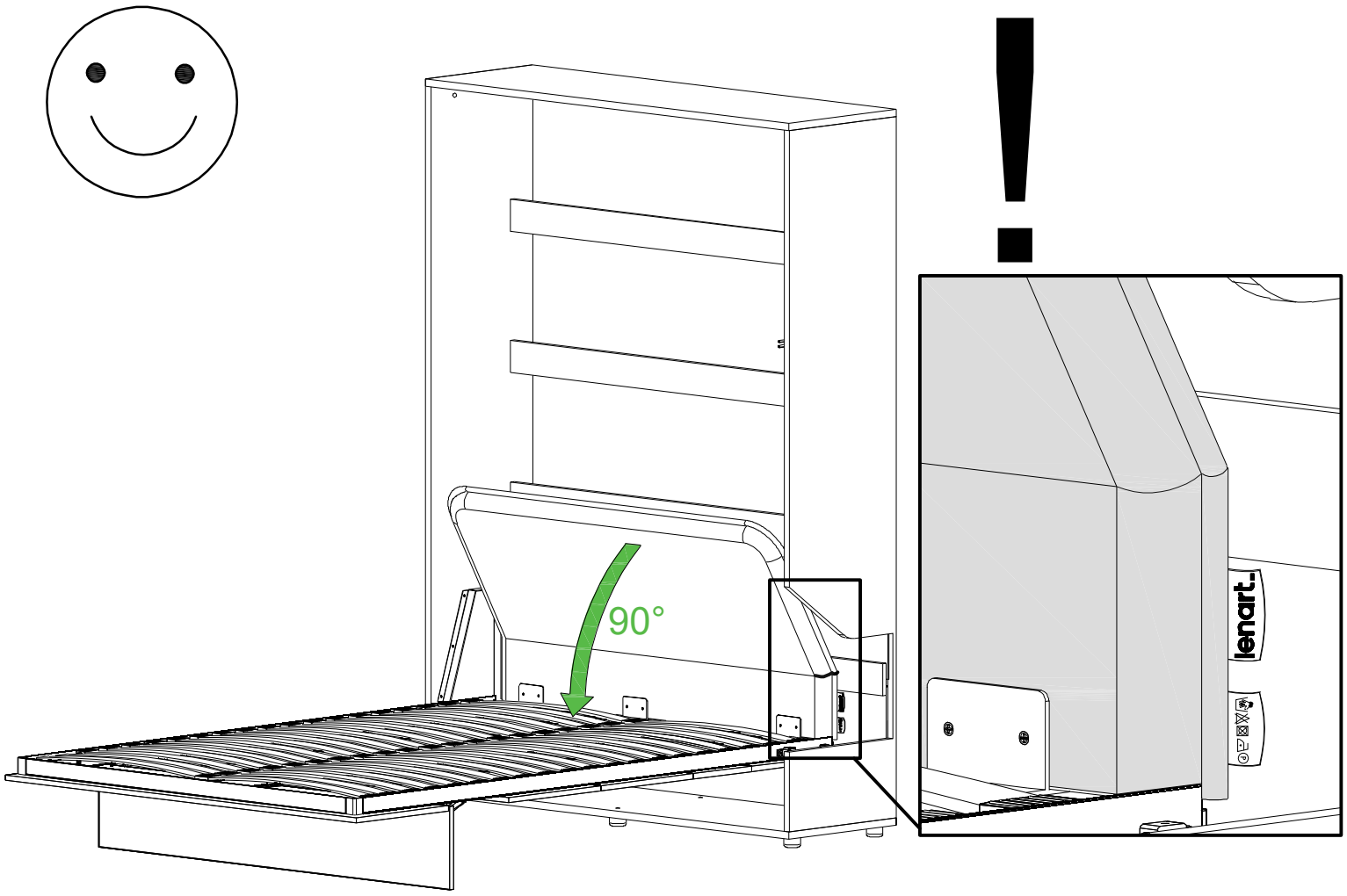

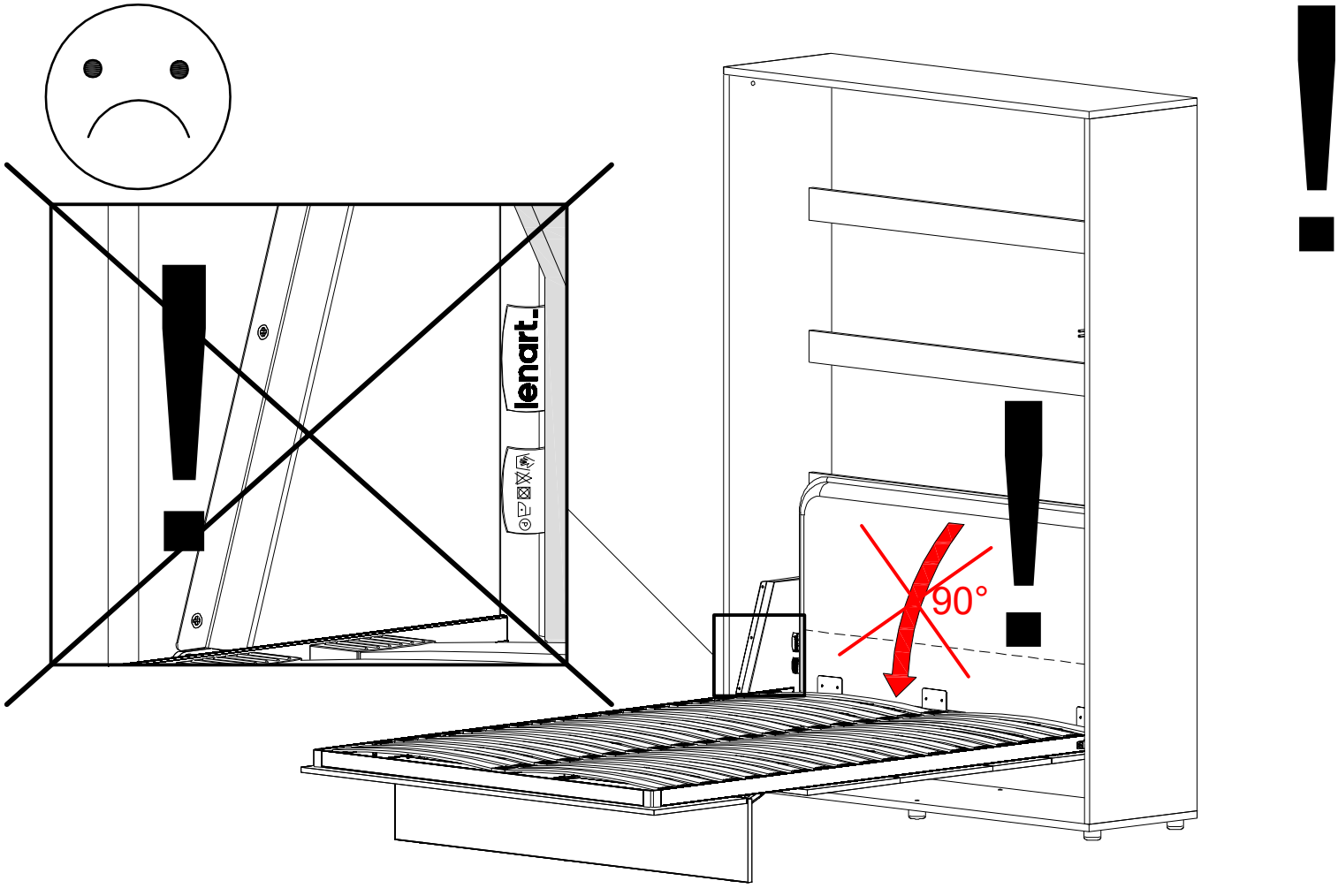

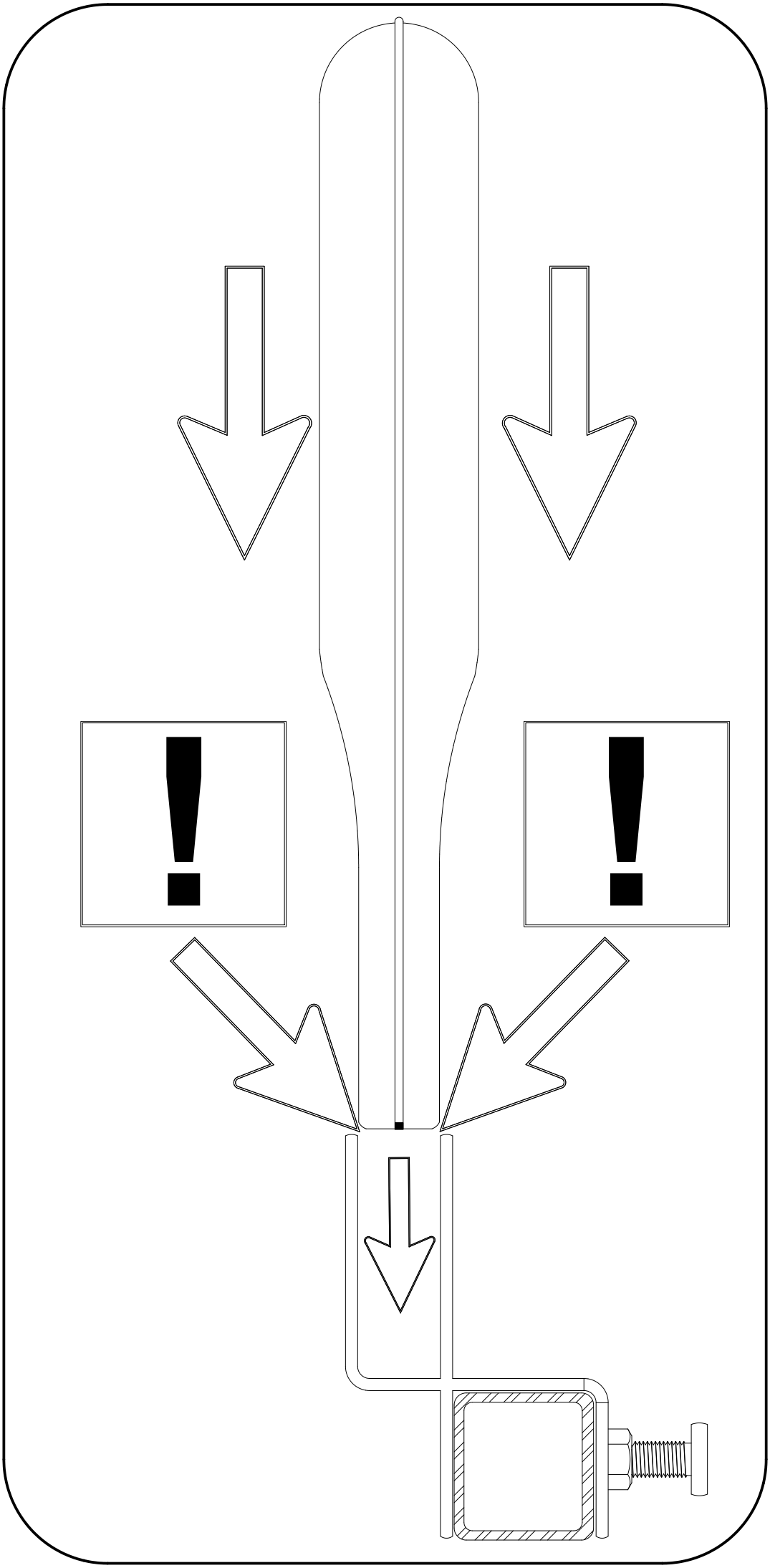

3

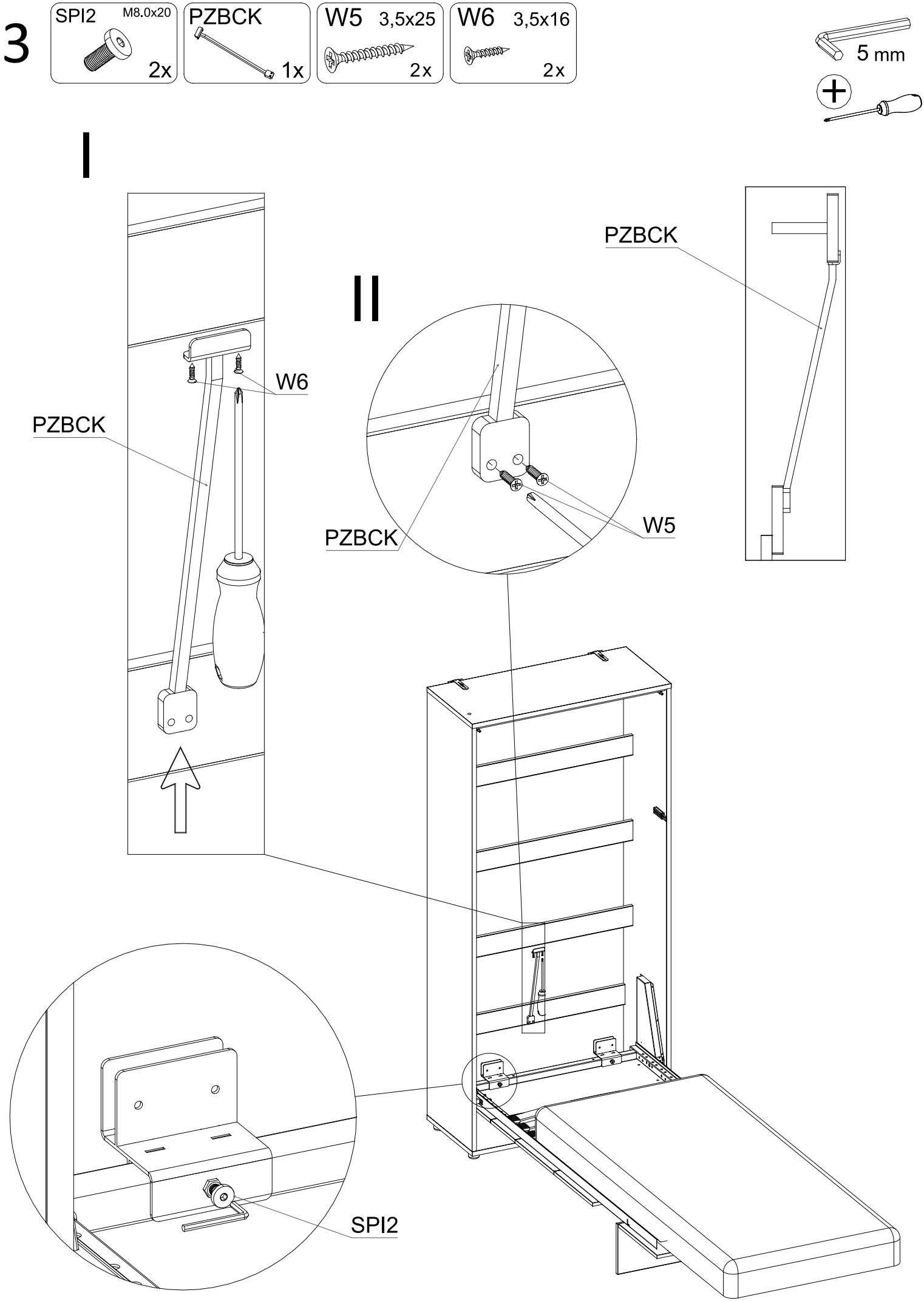
SPI2 M8.0x20
2x
PZBCK
1x
W5 3,5x25
2x
W6 3,5x16
2x
5 mm
I
II
PZBCK
W6
PZBCK
PZBCK
W5
SPI2

4

UZBC

2x

VERSION B

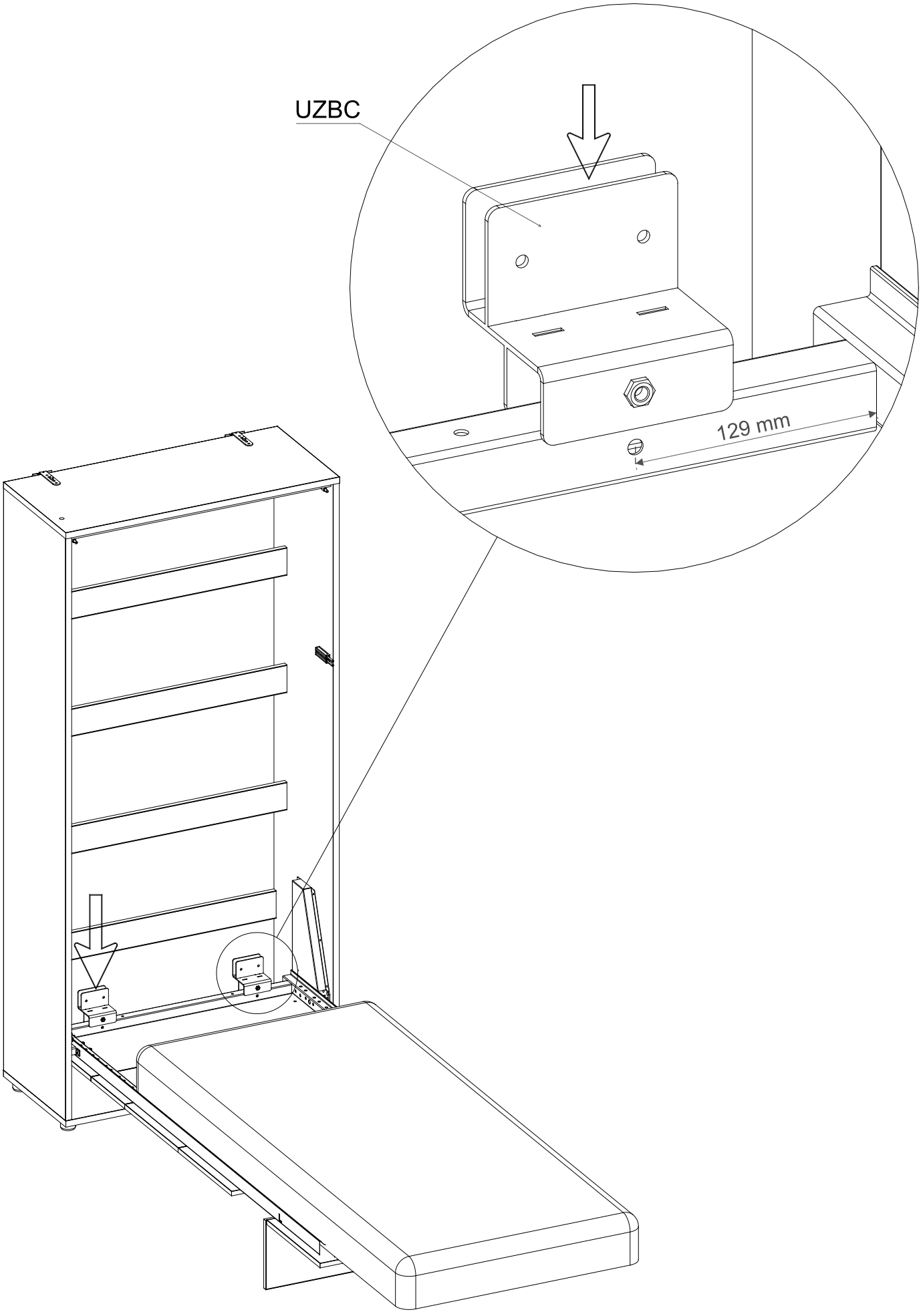

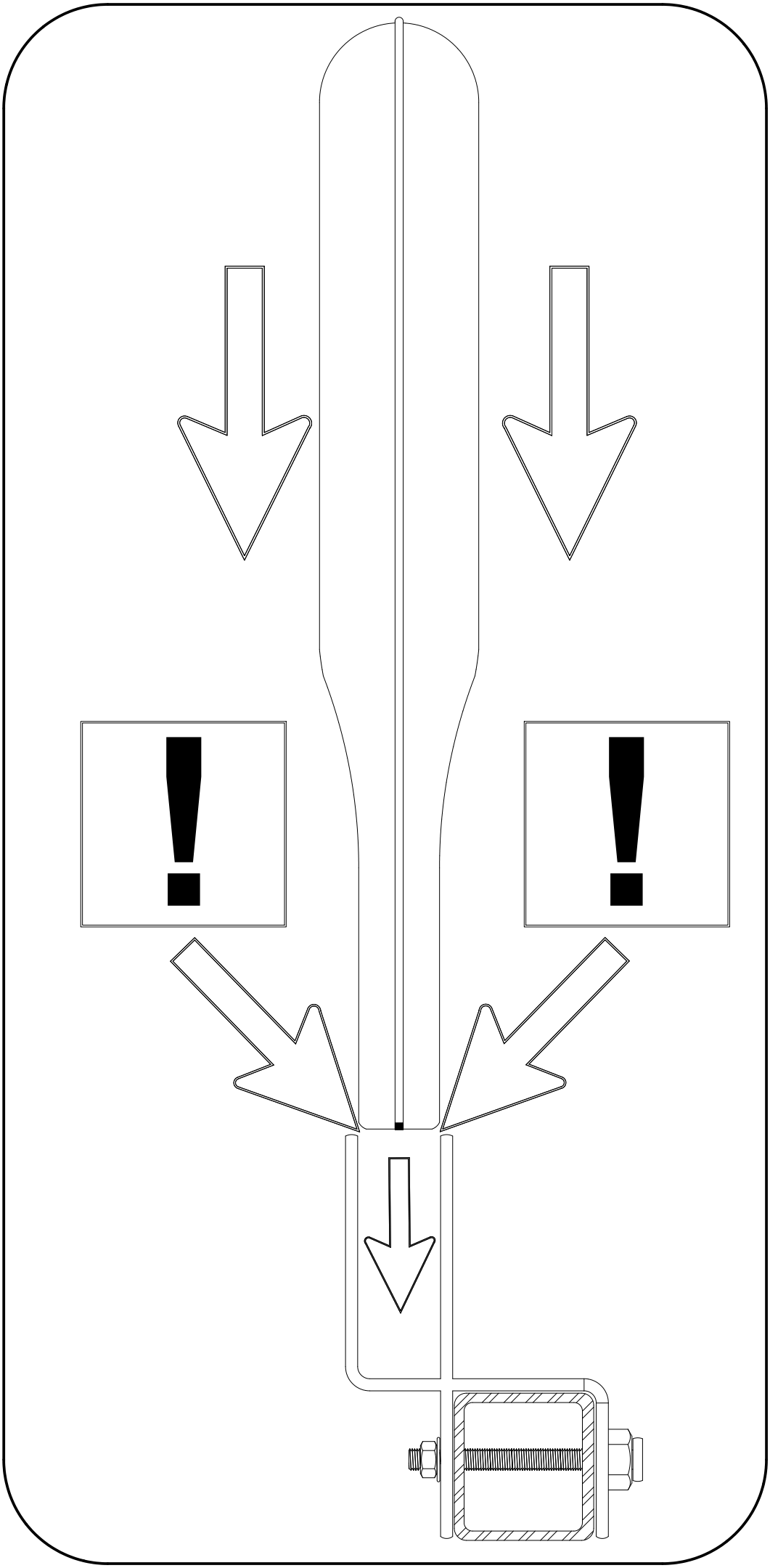

5

KL4	M6	P6 6x18	S56 6x60	PZBCK
4 mm	2x	2x	2x	1x

W5 3,5x25	W6 3,5x16
2x	2x

10 / 13

I

II

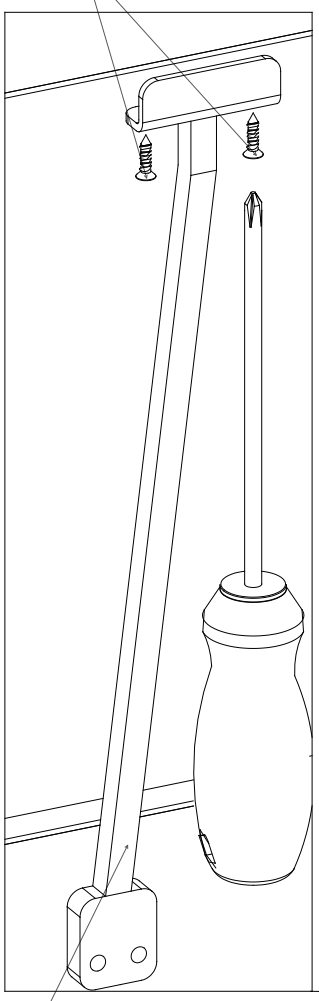

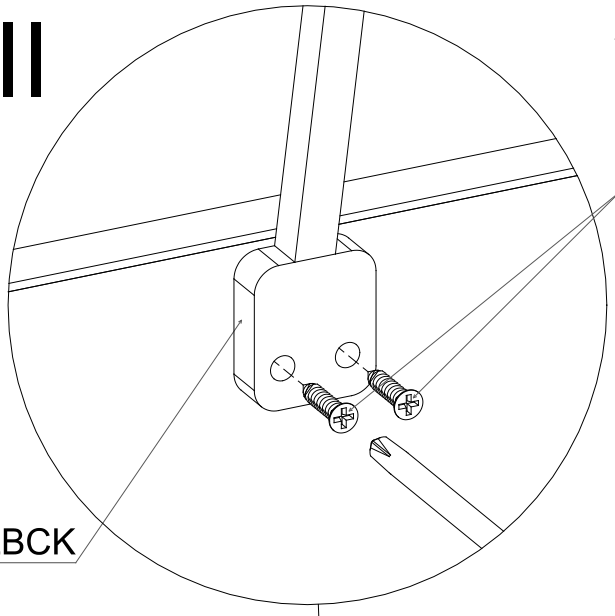

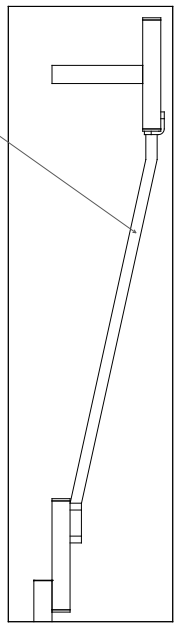

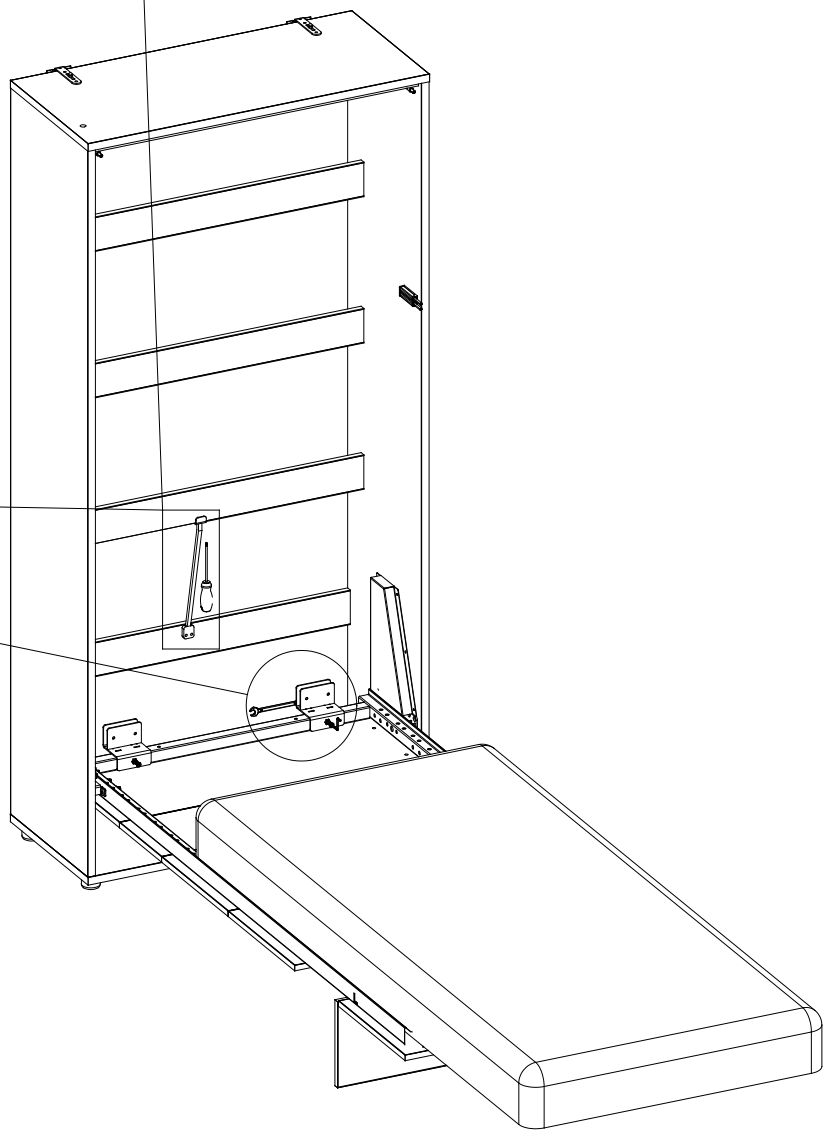

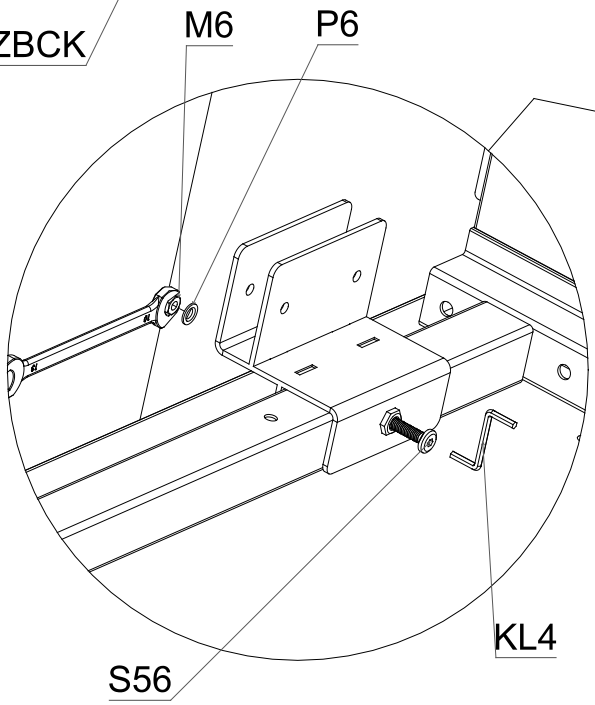

6

A=B

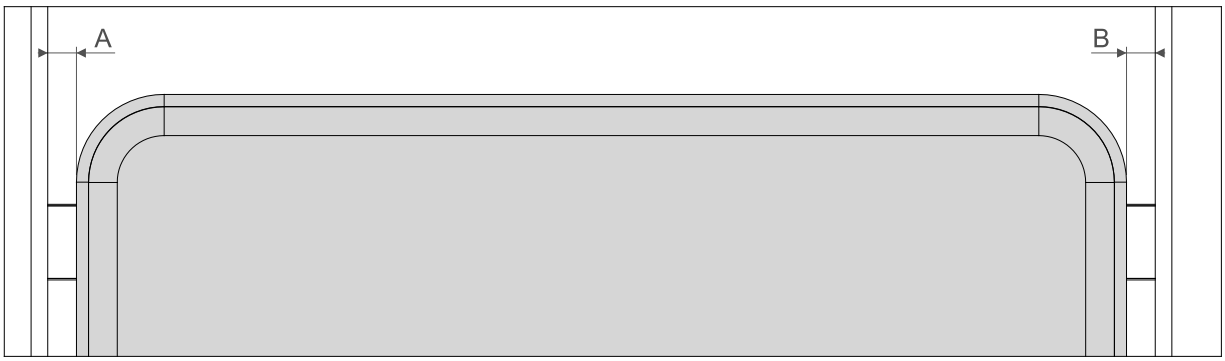

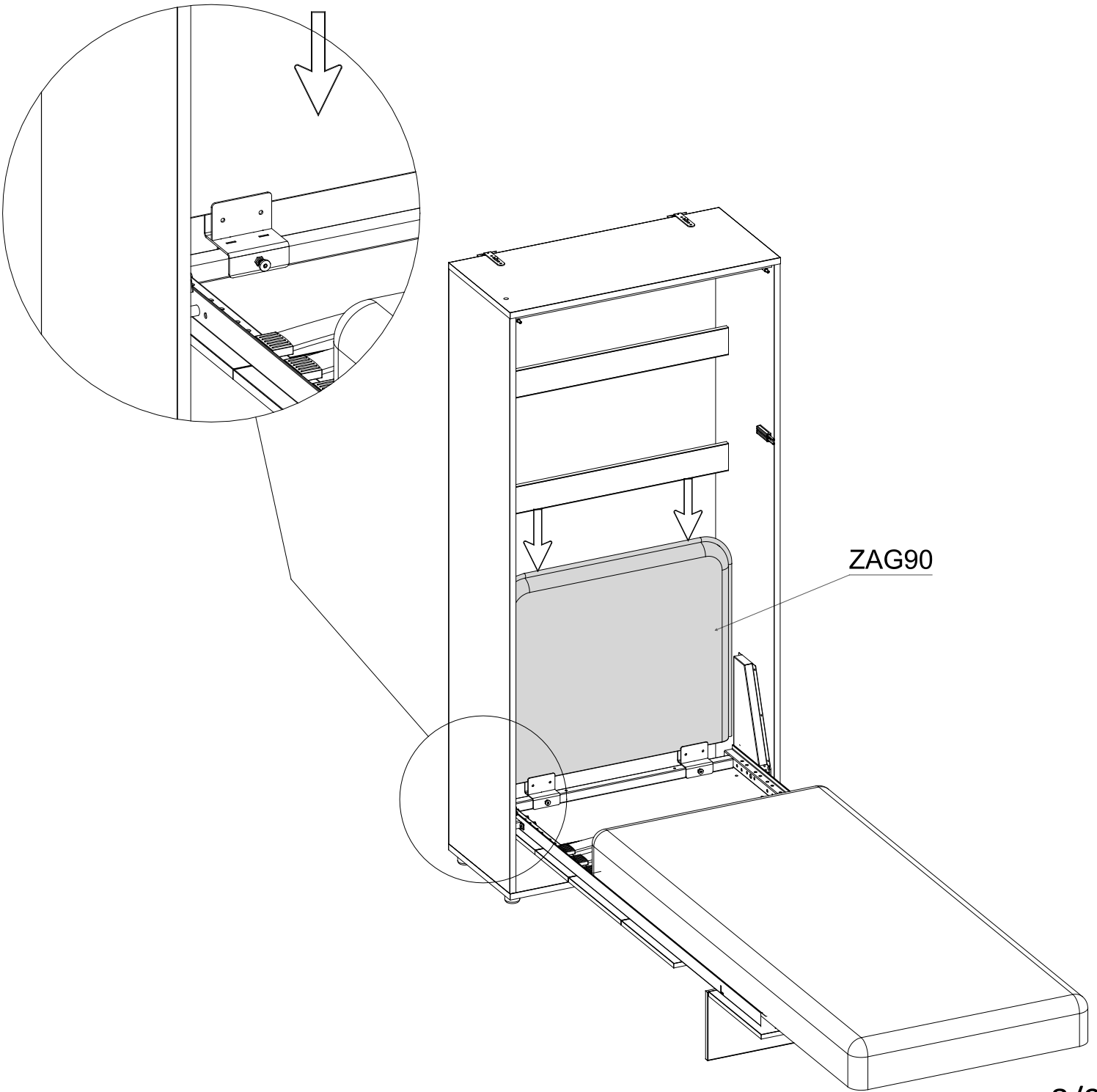

7

W14 4,5x20

4x

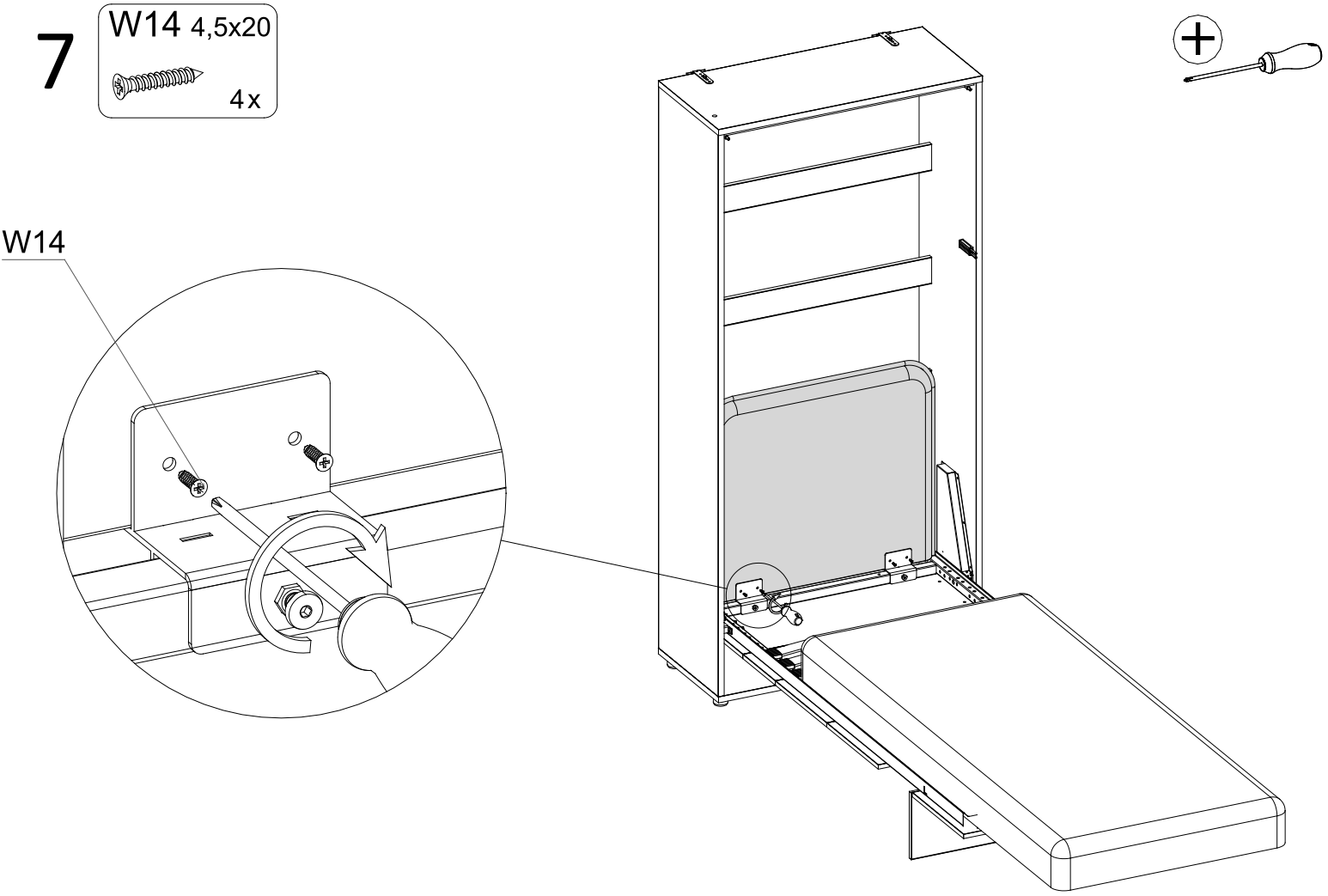

8

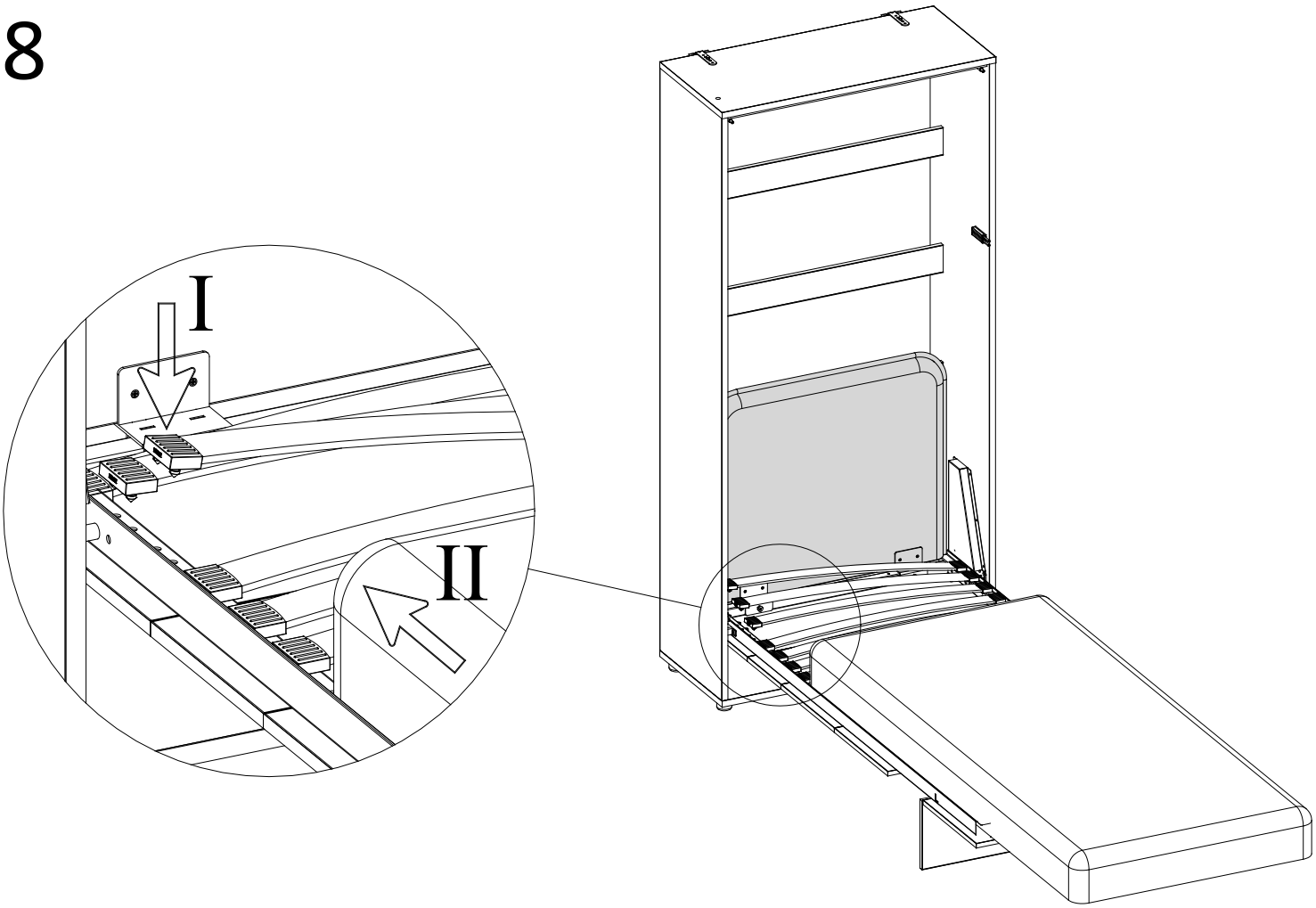

OPTIONAL LIGHT

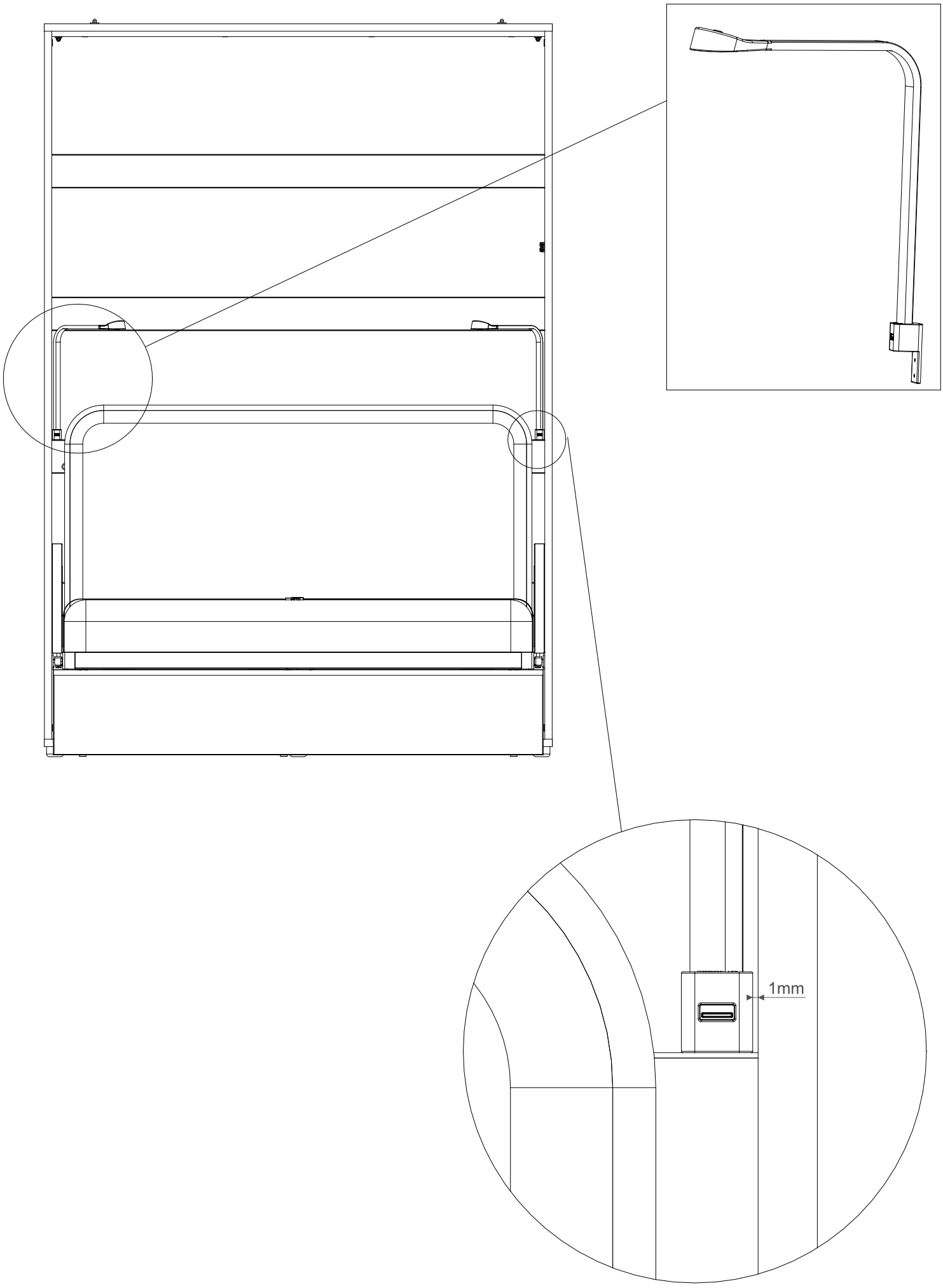

OPTIONAL LIGHT

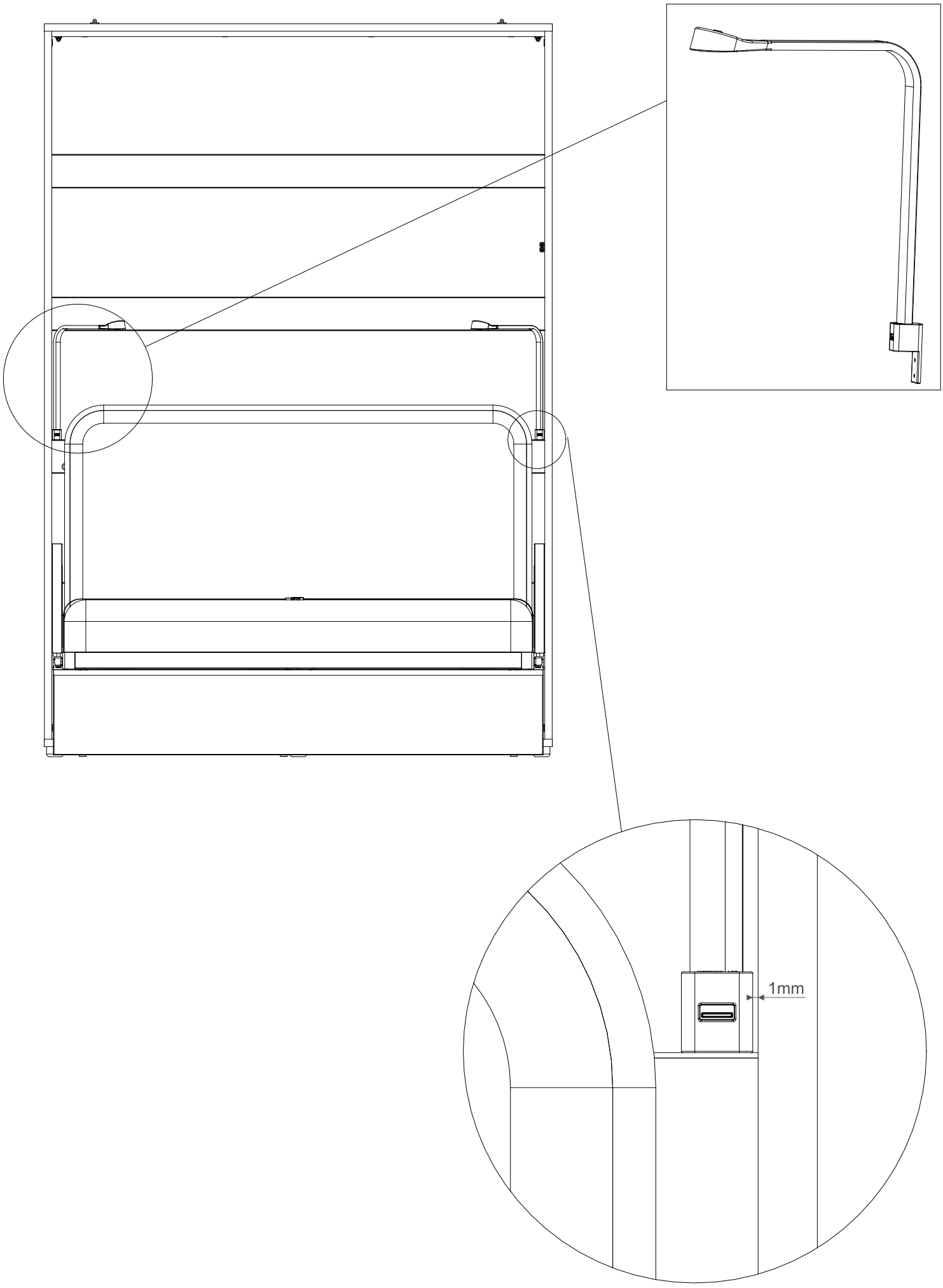

Zmontowałeś już nasze meble?

Twoja opinia po zakupie jest dla nas ***ważna.***

Każda odpowiedź trafia do naszego zespołu i pomaga nam poprawiać meble, instrukcje i jakość wykonania.

To tylko kilka krótkich pytań.
Wypełnienie zajmie około 2 minut.

Zeskanuj kod

i podziel się opinią ;)

Dziękujemy, że wybrałeś

lenart